BLOC-PORTE MÉTALLIQUE NON COUPE-FEU DFM DS 00-1

BÂTI **D'ANGLE**

DFM EUROPE

CARACTÉRISTIQUES TECHNIQUES

- fabrication sur mesure
- vantail à feuillure épaisse de 18 x 18 mm
- bâti rigide en aluminium
- épaisseur du vantail 65 mm
- parement en tôle d'acier d'épaisseur 75/100 mm
- isolation en laine de roche 120 kg/m³, masse vantail = 25,5 kg/m²
- thermolaquage, RAL au choix

DIMENSIONS DE LA BAIE

	porte intérieure / extérieure
largeur max.	1250 mm
hauteur max.	2500 mm

AGRÉMENTS

Institut Technique du Bâtiment ITB Pologne
Marquage CE (porte extérieure)

ÉQUIPEMENT STANDARD

- deux paumelles en acier inox, non-réglables
  (option : paumelles en acier inox réglables 3D)
- deux pions antidégondage
  (en cas de 3 paumelles un pion est supprimé)
- serrure à mortaiser avec cylindre européen et trois clés
- double béquille en acier inox sur plaque
- joint de butée périphérique, joint EPDM placé sur le bâti
- renfort ferme-porte
- équipement optionnel sur demande

OPTION

- porte vitrée : oculus rond ou rectagulaire
  simple ou double vitrage
- porte équipée d'une grille de ventilation

PARAMÈTRES TECHNIQUES

Résistance mécanique	classe 3 selon la norme EN1192 option classe 4 selon la norme EN1192
Endurance mécanique	classe 6 selon la norme EN12400
Isolation thermique	min. 0,92 Ud [W/m²K] porte pleine
Isolation acoustique	Rw (C;Ctr) = 36 (-2;-6) dB porte pleine Rw (C;Ctr) = 36 (-2;-5) dB porte vitrée
Classe anticorrosion	C3 (option C5)

PLAN TECHNIQUE

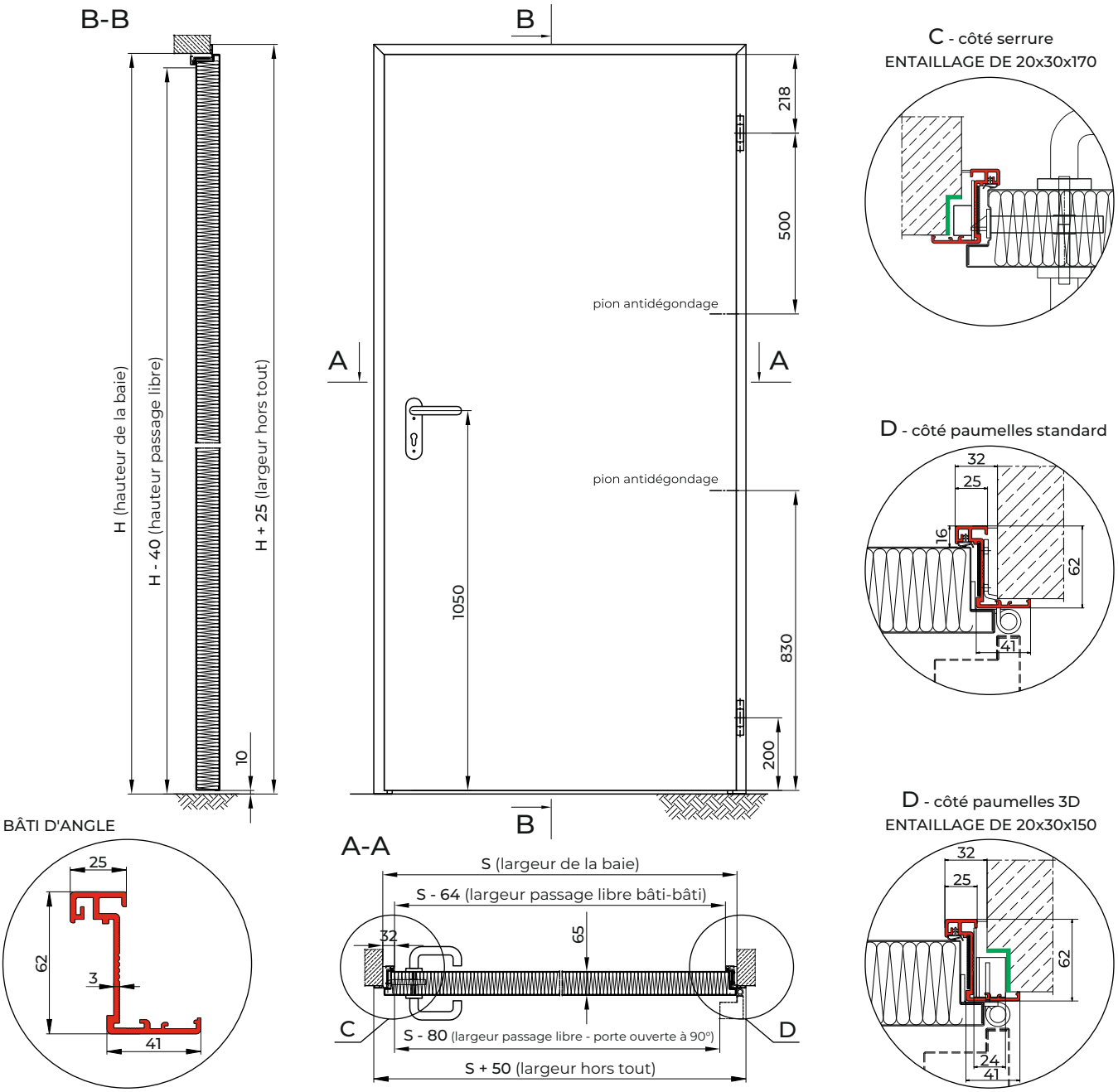

BLOC-PORTE MÉTALLIQUE NON COUPE-FEU DFM DS 00-2

BÂTI **D'ANGLE**

DFM EUROPE

CARACTÉRISTIQUES TECHNIQUES

- fabrication sur mesure
- vantail à feuillure épaisse de 18 x 18 mm
- bâti rigide en aluminium
- épaisseur du vantail 65 mm
- parement en tôle d'acier d'épaisseur 75/100 mm
- isolation en laine de roche 120 kg/m³, masse vantail = 25,5 kg/m²
- thermolaquage, RAL au choix

DIMENSIONS DE LA BAIE

	porte intérieure / extérieure
largeur max.	2500 mm
hauteur max.	2500 mm

AGRÉMENTS

Institut Technique du Bâtiment ITB Pologne
Marquage CE (porte extérieure)

ÉQUIPEMENT STANDARD

- deux paumelles en acier inox, non-réglables (option : paumelles en acier inox réglables 3D)
- deux pions antidégondage (en cas de 3 paumelles un pion est supprimé)
- serrure à mortaiser avec cylindre européen et trois clés
- double béquille en acier inox sur plaque
- joint de butée périphérique, joint EPDM placé sur le bâti
- renfort ferme-porte
- crémone encastrée dans le vantail semi-fixe
- équipement optionnel sur demande

OPTION

- porte vitrée : oculus rond ou rectagulaire simple ou double vitrage
- porte équipée d'une grille de ventilation

PARAMÈTRES TECHNIQUES

Résistance mécanique	classe 3 selon la norme EN1192 option classe 4 selon la norme EN1192
Endurance mécanique	classe 6 selon la norme EN12400
Isolation thermique	min. 1,1 Ud [W/m²K] porte pleine
Isolation acoustique	option Rw (C;Ctr) = 36 (-1;-3) dB porte pleine porte vitrée non testée
Classe anticorrosion	C3 (option C5)

PLAN TECHNIQUE

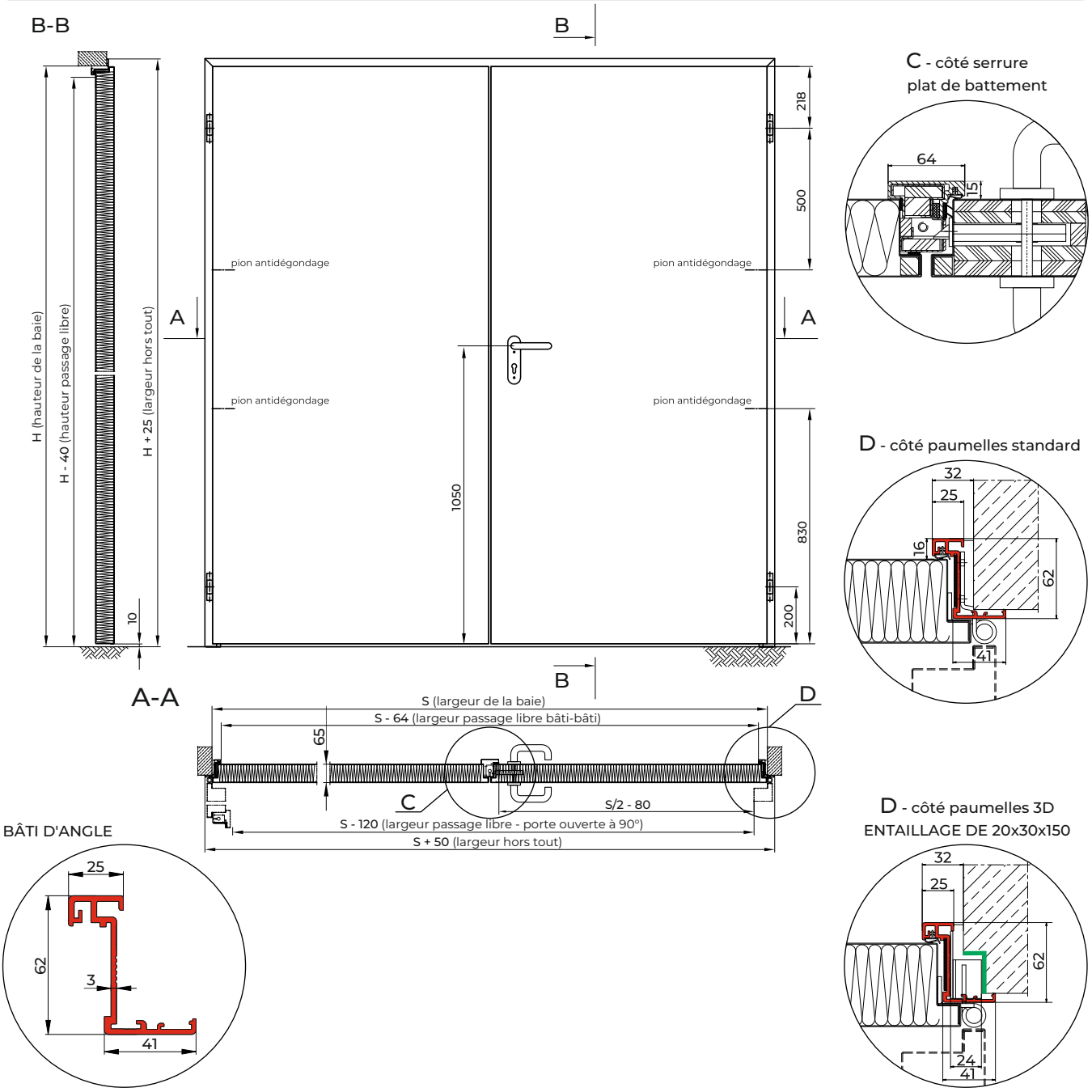

BLOC-PORTE MÉTALLIQUE NON COUPE-FEU DFM DS 00-1

BÂTI **ENVELOPPANT**

DFM EUROPE

CARACTÉRISTIQUES TECHNIQUES

- fabrication sur mesure
- vantail à feuillure épaisse de 18 x 18 mm
- bâti rigide en aluminium
- épaisseur du vantail 65 mm
- parement en tôle d'acier d'épaisseur 75/100 mm
- isolation en laine de roche 120 kg/m³, masse vantail = 25,5 kg/m²
- thermolaquage, RAL au choix

DIMENSIONS DE LA BAIE

	porte intérieure / extérieure
largeur max.	1250 mm
hauteur max.	2500 mm

AGRÉMENTS

Institut Technique du Bâtiment ITB Pologne
Marquage CE (porte extérieure)

ÉQUIPEMENT STANDARD

- deux paumelles en acier inox, non-réglables
  (option : paumelles en acier inox réglables 3D)
- deux pions antidégondage
  (en cas de 3 paumelles un pion est supprimé)
- serrure à mortaiser avec cylindre européen et trois clés
- double béquille en acier inox sur plaque
- joint de butée périphérique, joint EPDM placé sur le bâti
- renfort ferme-porte
- équipement optionnel sur demande

OPTION

- porte vitrée : oculus rond ou rectagulaire
  simple ou double vitrage
- porte équipée d'une grille de ventilation

PARAMÈTRES TECHNIQUES

Résistance mécanique	classe 3 selon la norme EN1192 option classe 4 selon la norme EN1192
Endurance mécanique	classe 6 selon la norme EN12400
Isolation thermique	1,2 Ud [W/m²K] porte pleine bâti enveloppant standard 1,1 Ud [W/m²K] porte pleine bâti enveloppant RPT
Isolation acoustique	Rw (C;Ctr) = 36 (-2;-6) dB porte pleine Rw (C;Ctr) = 36 (-2;-5) dB porte vitrée
Classe anticorrosion	C3 (option C5)

PLAN TECHNIQUE

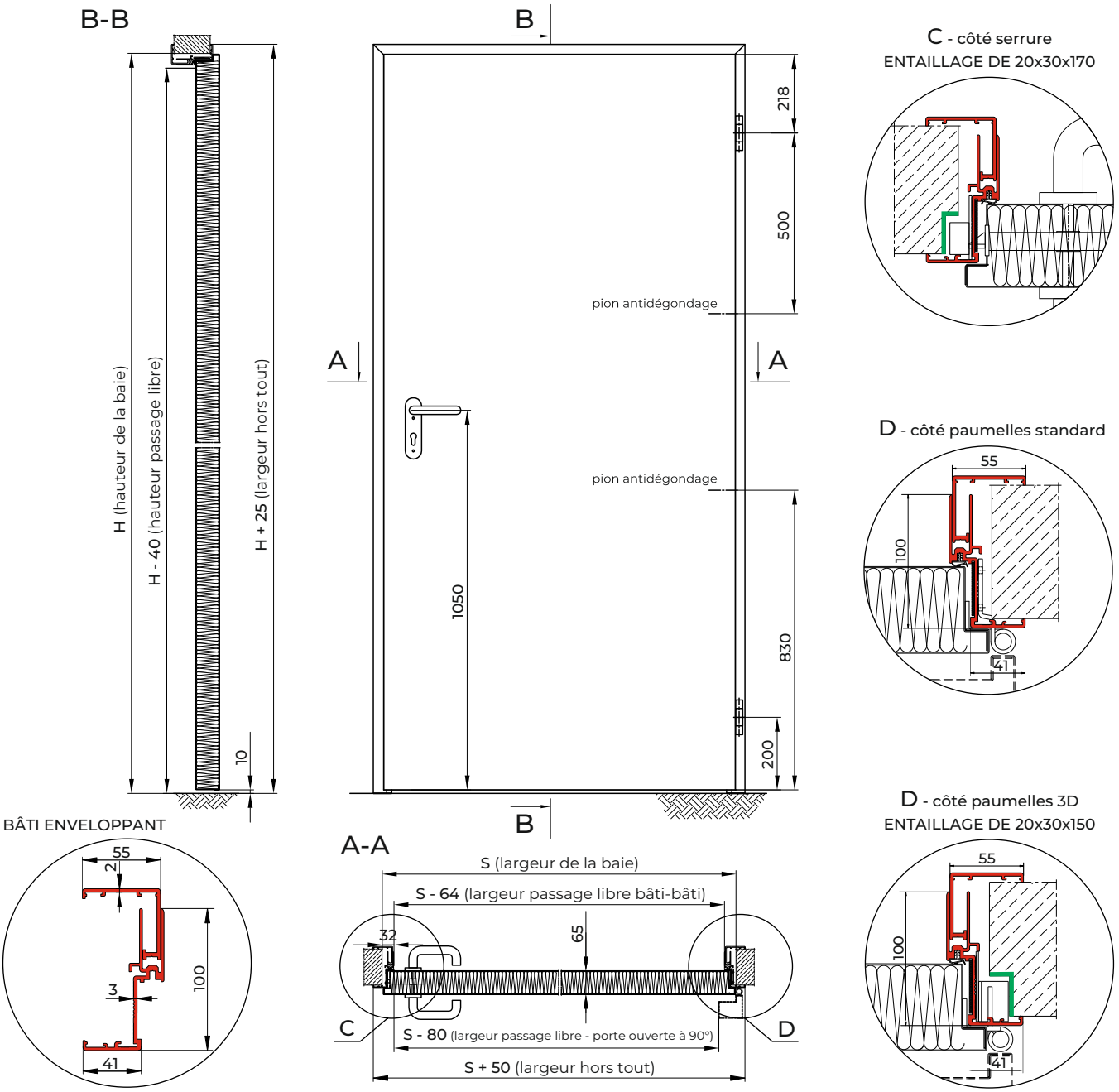

BLOC-PORTE MÉTALLIQUE NON COUPE-FEU DFM DS 00-2

BÂTI **ENVELOPPANT**

DFM EUROPE

CARACTÉRISTIQUES TECHNIQUES

- fabrication sur mesure
- vantail à feuillure épaisse de 18 x 18 mm
- bâti rigide en aluminium
- épaisseur du vantail 65 mm
- parement en tôle d'acier d'épaisseur 75/100 mm
- isolation en laine de roche 120 kg/m³, masse vantail = 25,5 kg/m²
- thermolaquage, RAL au choix

DIMENSIONS DE LA BAIE

	porte intérieure / extérieure
largeur max.	2500 mm
hauteur max.	2500 mm

AGRÉMENTS

Institut Technique du Bâtiment ITB Pologne
Marquage CE (porte extérieure)

ÉQUIPEMENT STANDARD

- deux paumelles en acier inox, non-réglables (option : paumelles en acier inox réglables 3D)
- deux pions antidégondage (en cas de 3 paumelles un pion est supprimé)
- serrure à mortaiser avec cylindre européen et trois clés
- double béquille en acier inox sur plaque
- joint de butée périphérique, joint EPDM placé sur le bâti
- renfort ferme-porte
- crémone encastrée dans le vantail semi-fixe
- équipement optionnel sur demande

OPTION

- porte vitrée : oculus rond ou rectagulaire simple ou double vitrage
- porte équipée d'une grille de ventilation

PARAMÈTRES TECHNIQUES

Résistance mécanique	classe 3 selon la norme EN1192 option classe 4 selon la norme EN1192
Endurance mécanique	classe 6 selon la norme EN12400
Isolation thermique	1,2 Ud [W/m²K] porte pleine bâti enveloppant standard 1,2 Ud [W/m²K] porte pleine bâti enveloppant RPT
Isolation acoustique	option Rw (C;Ctr) = 36 (-1;-3) dB porte pleine porte vitrée non testée
Classe anticorrosion	C3 (option C5)

PLAN TECHNIQUE

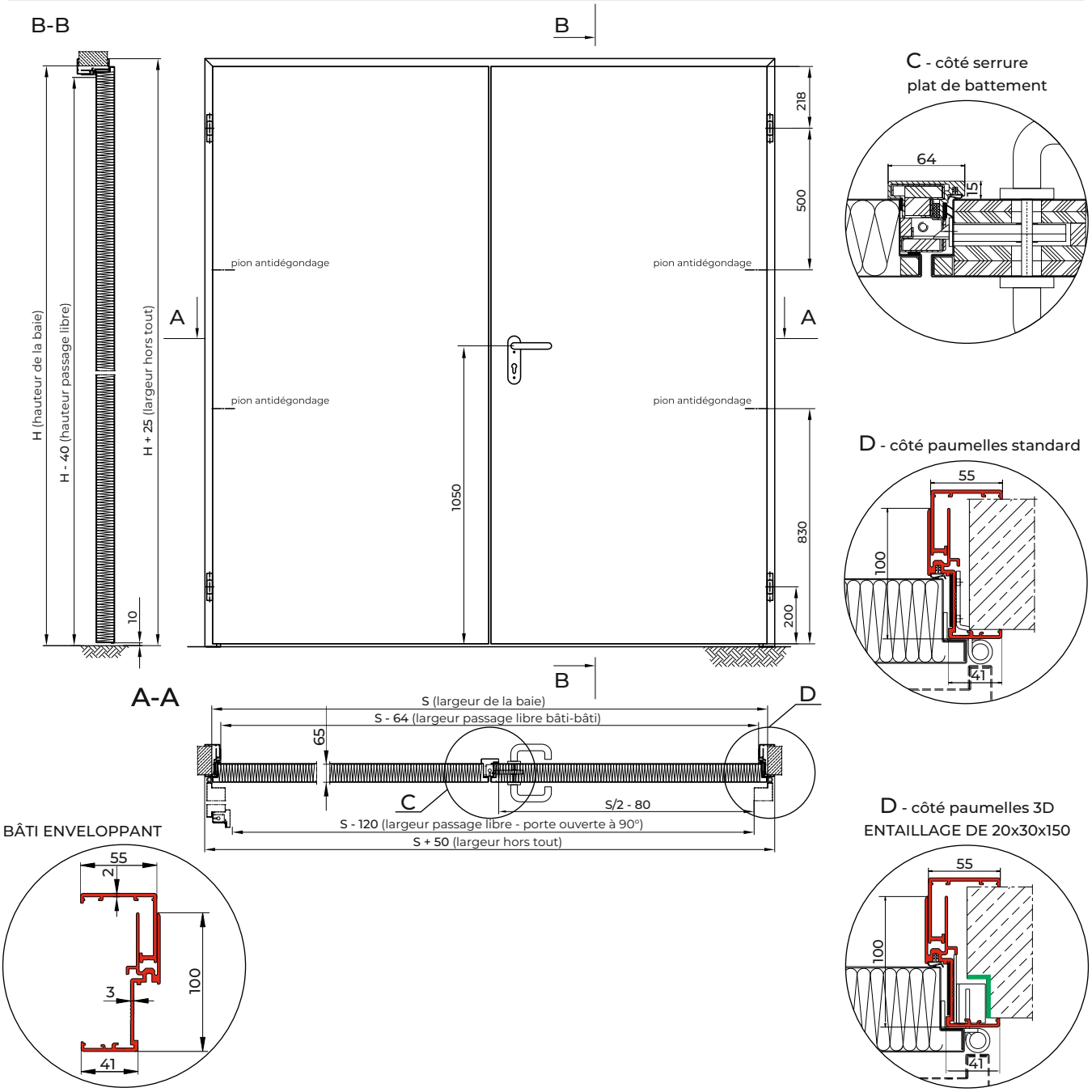

BLOC-PORTE MÉTALLIQUE NON COUPE-FEU DFM DS 00-1

BÂTI **TUBULAIRE**

DFM EUROPE

CARACTÉRISTIQUES TECHNIQUES

- fabrication sur mesure
- vantail à feuillure épaisse de 18 x 18 mm
- bâti rigide en aluminium
- épaisseur du vantail 65 mm
- parement en tôle d'acier d'épaisseur 75/100 mm
- isolation en laine de roche 120 kg/m³, masse vantail = 25,5 kg/m²
- thermolaquage, RAL au choix

DIMENSIONS DE LA BAIE

	porte intérieure / extérieure
largeur max.	1320 mm
hauteur max.	2500 mm

AGRÉMENTS

Institut Technique du Bâtiment ITB Pologne
Marquage CE (porte extérieure)

ÉQUIPEMENT STANDARD

- deux paumelles en acier inox, non-réglables
  (option : paumelles en acier inox réglables 3D)
- deux pions antidégondage
  (en cas de 3 paumelles un pion est supprimé)
- serrure à mortaiser avec cylindre européen et trois clés
- double béquille en acier inox sur plaque
- joint de butée périphérique, joint EPDM placé sur le bâti
- renfort ferme-porte
- équipement optionnel sur demande

OPTION

- porte vitrée : oculus rond ou rectagulaire
  simple ou double vitrage
- porte équipée d'une grille de ventilation

PARAMÈTRES TECHNIQUES

Résistance mécanique	classe 3 selon la norme EN1192 option classe 4 selon la norme EN1192
Endurance mécanique	classe 6 selon la norme EN12400
Isolation thermique	1,6 Ud [W/m²K] porte pleine bâti tubulaire standard 1,2 Ud [W/m²K] porte pleine bâti tubulaire RPT
Isolation acoustique	Rw (C;Ctr) = 36 (-2;-6) dB porte pleine Rw (C;Ctr) = 36 (-2;-5) dB porte vitrée
Classe anticorrosion	C3 (option C5)

PLAN TECHNIQUE

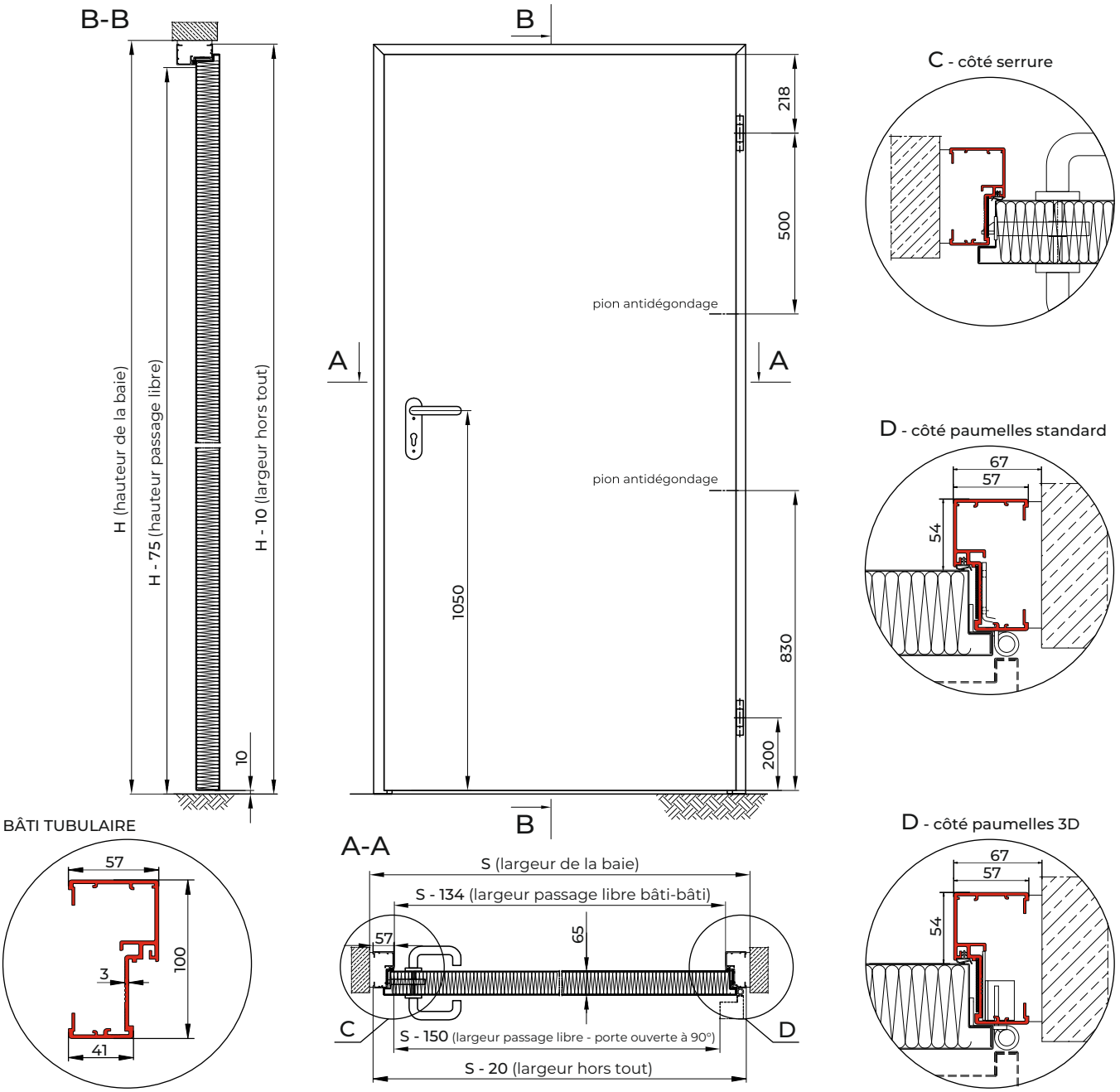

BLOC-PORTE MÉTALLIQUE NON COUPE-FEU DFM DS 00-2

BÂTI **TUBULAIRE**

DFM EUROPE

CARACTÉRISTIQUES TECHNIQUES

- fabrication sur mesure
- vantail à feuillure épaisse de 18 x 18 mm
- bâti rigide en aluminium
- épaisseur du vantail 65 mm
- parement en tôle d'acier d'épaisseur 75/100 mm
- isolation en laine de roche 120 kg/m³, masse vantail = 25,5 kg/m²
- thermolaquage, RAL au choix

DIMENSIONS DE LA BAIE

	porte intérieure / extérieure
largeur max.	2500 mm
hauteur max.	2500 mm

AGRÉMENTS

Institut Technique du Bâtiment ITB Pologne
Marquage CE (porte extérieure)

ÉQUIPEMENT STANDARD

- deux paumelles en acier inox, non-réglables (option : paumelles en acier inox réglables 3D)
- deux pions antidégondage (en cas de 3 paumelles un pion est supprimé)
- serrure à mortaiser avec cylindre européen et trois clés
- double béquille en acier inox sur plaque
- joint de butée périphérique, joint EPDM placé sur le bâti
- renfort ferme-porte
- crémone encastrée dans le vantail semi-fixe
- équipement optionnel sur demande

OPTION

- porte vitrée : oculus rond ou rectagulaire simple ou double vitrage
- porte équipée d'une grille de ventilation

PARAMÈTRES TECHNIQUES

Résistance mécanique	classe 3 selon la norme EN1192 option classe 4 selon la norme EN1192
Endurance mécanique	classe 5 selon la norme EN16034
Isolation thermique	1,4 Ud [W/m²K] porte pleine bâti tubulaire standard 1,3 Ud [W/m²K] porte pleine bâti tubulaire RPT
Isolation acoustique	option Rw (C;Ctr) = 36 (-1;-3) dB porte pleine porte vitrée non testée
Classe anticorrosion	C3 (option C5)

PLAN TECHNIQUE

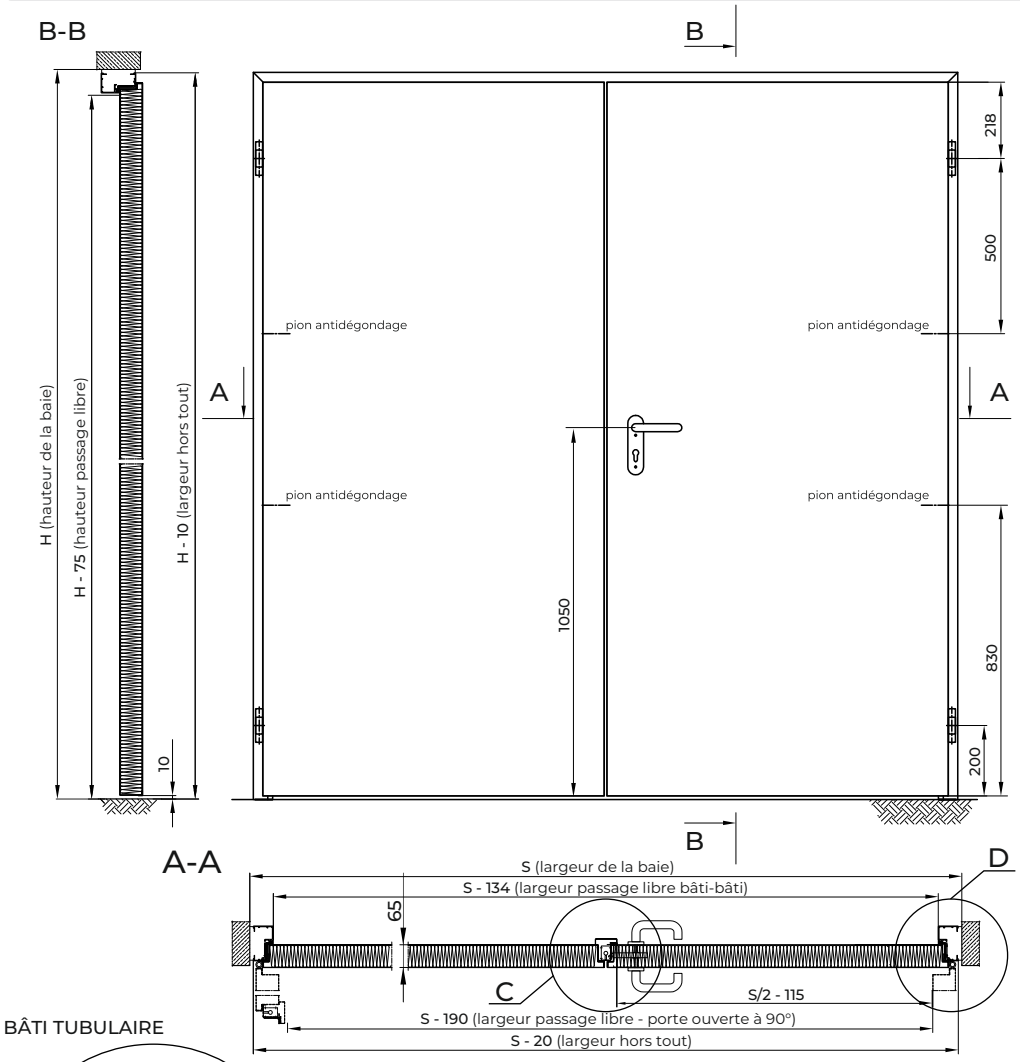

C - côté serrure
plat de battement

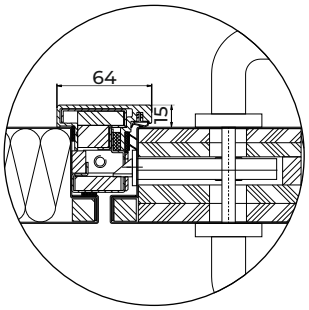

D - côté paumelles standard

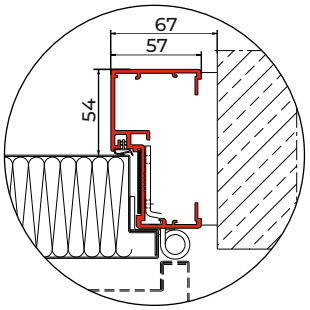

BÂTI TUBULAIRE

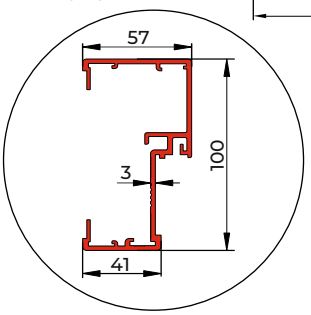
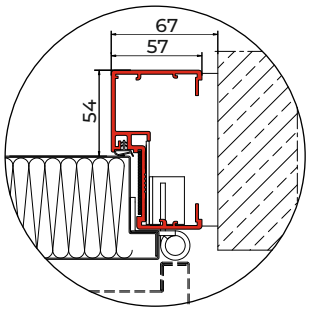
D - côté paumelles 3D