NOTICE DE POSE - PORTE DFM DS

DS60-1, DS60-2, DS60B-1, DS30-1, DS30-2, DS30B-1, DS30B-2, DS00-1, DS00-2,

dans la classe de résistance au feu $EI_2$30, $EI_2$60 et non coupe-feu

v. FR.3.6 PV.2021

Notre modèle de conception garantit :

SIMPLICITÉ - solutions confortables et adaptées aux besoins de nos clients

TRANSPARENCE - respect de bonnes pratiques commerciales

PROFESSIONNALISME - personnel engagé et qualifié, avec passion

DFM EUROPE

1 IDENTIFICATION, LIVRAISON ET NOMENCLATURE

Pendant l'installation, l'usage et l'entretien des portes il faut respecter les exigences en matière de santé et de sécurité du travail concernant les travaux de menuiserie.

La pose des portes doit être effectuée par les personnes qualifiées. Les éléments des portes ne peuvent pas être modifiés ni échangés.

p.ex. DFM DS30-2: DS = porte métallique, 30 = $EI_2$30, 2 = deux vantaux
DFM DS60-1: DS = porte métallique, 60 = $EI_2$60, 1 = un vantail

Pendant la réception de la marchandise il faut vérifier le conditionnement des palettes et la quantité des portes et des cartons. Au cas de problème il faut le noter sur le document de transport (CMR) et faire des photos qui doivent être envoyées sur: dfm@dfm-europe.eu (ou au distributeur).

COMMANDE

NOM DU PROJET „SOHO X.199808"
REPERE SUR LE CHANTIER „74"

LISTE DE CHARGEMENT

NOM DU PROJET „SOHO X.199808"
REPERE SUR LE CHANTIER „I74"
NUMERO DE PRODUCTION 1087/2020/026

ETIQUETTE SUR LE CARTON AVEC L'EQUIPEMENT DE LA PORTE

NOM DU PROJET „SOHO X.199808"
NUMERO DE PRODUCTION 1087/2020/026
QUANTITE ET NUMEROS DES CARTONS : 1/3

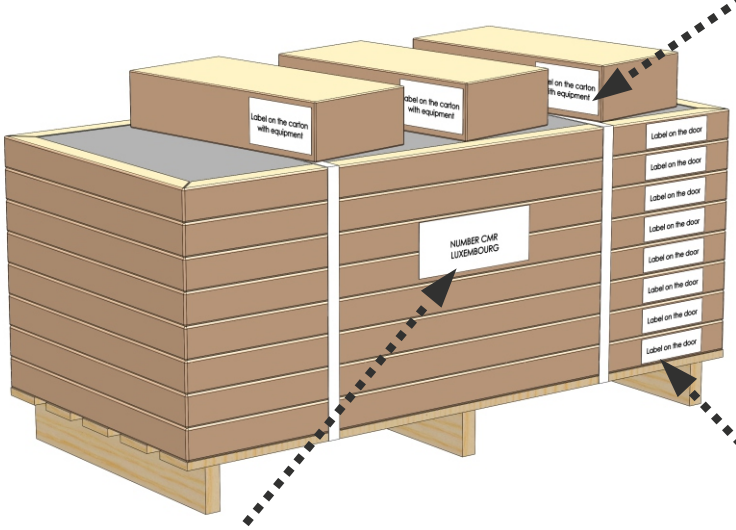

DOCUMENT DE TRANSPORT CMR

NUMERO DE PRODUCTION
1087/2020
1345/2020
1589/2020

ETIQUETTE SUR LA PORTE

NOM DU PROJET „SOHO X.199808"
REPERE SUR LE CHANTIER „74"
NUMERO DE PRODUCTION

LES INFORMATIONS SUPPLEMENTAIRES SE TROUVENT SUR LE COTE DE LA PALETTE :

NUMERO DE DOCUMENT DE TRANSPORT „573"
ADRESSE DE LIVRAISON "LUXEMBOURG"

Les exemples des étiquettes sur les portes et sur les cartons avec la quincaillerie.

DFM DS-30-1-OB.
DFM DOORS
Nr zlecenia / Production Nr.
01087/2020/026
1000 x 2130 P
Oznaczenie projektowe / Project Name
74 Project : SOHO X.199808
Data Produkcji / Prod Date : 2020-07-16 Kolor 8019 satyna

DFM DS
DFM DOORS
Nr zlecenia / Production Nr.
01087-EU-2020
PACZKI / EQUIPMENT **1/1**
Oznaczenie projektowe / Project Name
74 Project : SOHO X.199808
Data Produkcji / Prod Date : 2020-07-16

DFM
EUROPE

DIN GAUCHE (TIRANT GAUCHE)

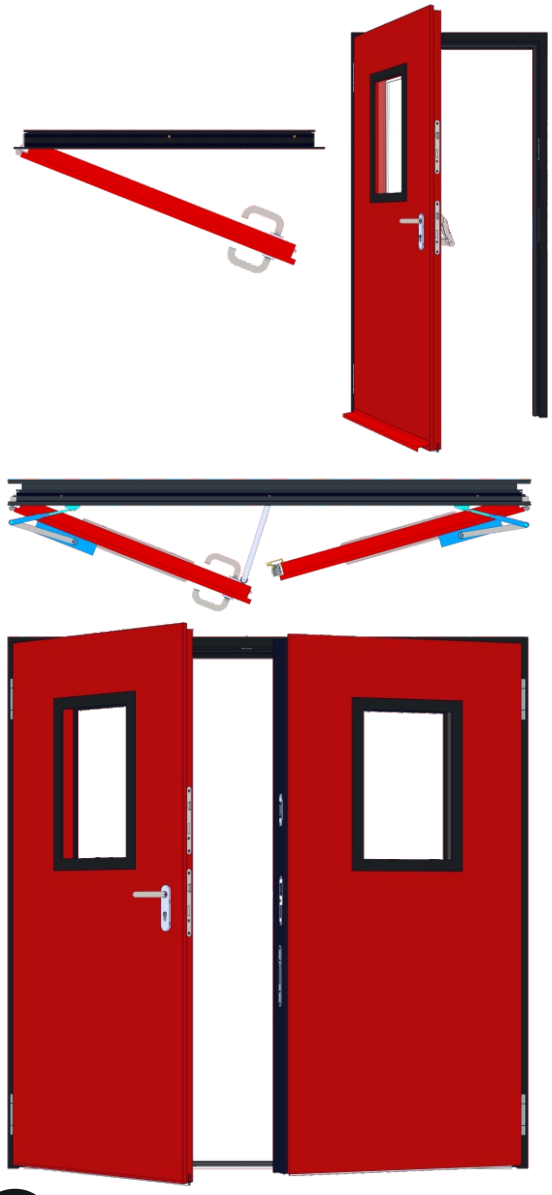

DIN DROIT (TIRANT DROIT)

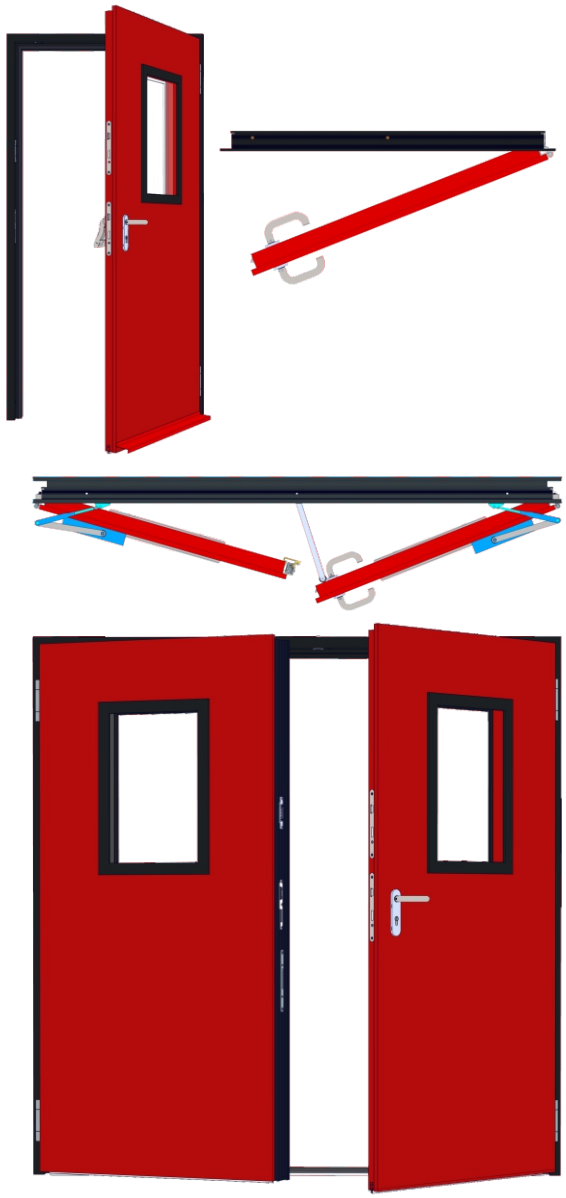

2 VERIFIER LA BAIE

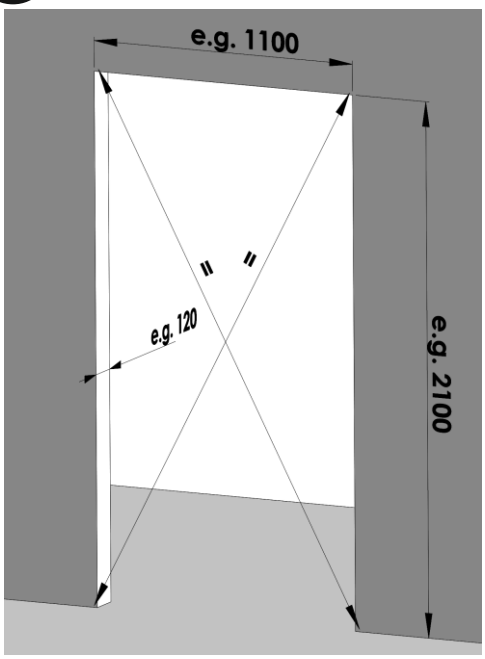

EST-CE QUE LE SOL EST FINI ?

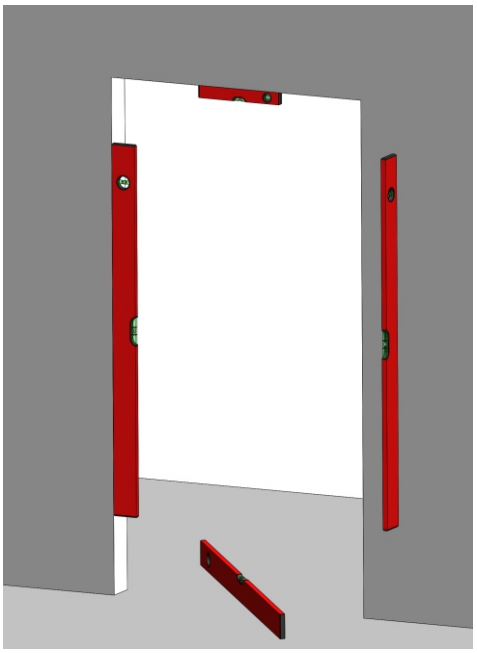

DFM EUROPE

3 VERIFIER LE MATERIEL DE LA POSE

	DORMANT D'ANGLE	DORMANT ENVELOPPANT	DORMANT TUBULAIRE
TYPE DE DORMANT	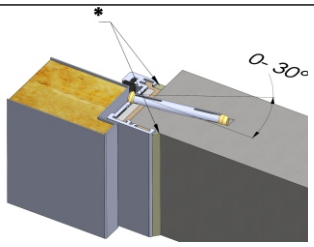	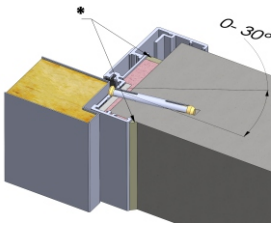	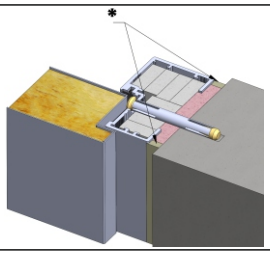
DS30-1 DS30-2	Le remplissage du jeu de pose entre le mur et le dormant : - mortier de plâtre, mortier de ciment, mortier de ciment et de chaux - colle à plâtre Perlfix T - la laine de roche de masse volumique pas inférieure à 50 kg/m^3 - mousse polyuréthane coupe-feu SOUDAFOAM FR et les cales en panneaux de silicate de calcium dans les endroits de fixation	Le remplissage du jeu de pose entre le mur et le dormant : - mortier de plâtre, mortier de ciment, mortier de ciment et de chaux - colle à plâtre Perlfix T - la laine de roche de masse volumique pas inférieure à 50 kg/m^3 - mousse polyuréthane coupe-feu SOUDAFOAM FR et les cales en panneaux de silicate de calcium dans les endroits de fixation	Le remplissage du jeu de pose entre le mur et le dormant : - mortier de plâtre, mortier de ciment, mortier de ciment et de chaux - colle à plâtre Perlix T - la laine de roche de masse volumique pas inférieure à 50 kg/m^3 - mousse polyuréthane coupe-feu SOUDAFOAM FR Remplissage du dormant : - placoplâtre type A ou F 9.5-12.5 mm. (remplissage en usine - option DFM) - mortier Perlfix (Knauf) - mousse polyuréthane coupe-feu SOUDAFOAM FR - NON AUTORISEE pour les portes coupe-fumée.
DS60-1 DS60-2	Le remplissage du jeu de pose entre le mur et le dormant : - mortier de plâtre, mortier de ciment, mortier de ciment et de chaux - colle à plâtre Perlfix T - la laine de roche de masse volumique pas inférieure à 50 kg/m3	Le remplissage du jeu de pose entre le mur et le dormant : - mortier de plâtre, mortier de ciment, mortier de ciment et de chaux - colle à plâtre Perlfix T - la laine de roche de masse volumique pas inférieure à 50 kg/m3	Le remplissage du jeu de pose entre le mur et le dormant : - mortier de plâtre, mortier de ciment, mortier de ciment et de chaux - colle à plâtre Perlfix T - la laine de roche de masse volumique pas inférieure à 50 kg/m3 Remplissage du dormant : - placoplâtre type A ou F 9.5-12.5 mm remplissage en usine - option DFM) - mortier Perlfix (Knauf)
DS00-1 DS00-2	Le remplissage du jeu de pose entre le mur et le dormant : mortier de plâtre, mortier de ciment, mortier de ciment et de chaux, colle à plâtre Perlix T, mousse polyuréthane		
Le type du mur	Le bâti peut être installé dans : - une cloison légère à parements en double épaisseur de plaques de plâtre de type F et d'épaisseur 12,5 mm, à ossature réalisée en profilés acier d'épaisseur 5/10 mm et de section 47 x 73,8 x 48,5 mm, et isolée par une épaisseur de 50 mm de laine de roche. La cloison légère devra avoir fait l'objet d'un procès-verbal de classement prononçant le classement EI 60 pour les hauteurs considérées. - une maçonnerie en béton, béton cellulaire ou béton armé d'épaisseur minimale 125 mm et de masse volumique supérieure à 613 kg/m3. - des constructions supports associées de 125 mm d'épaisseur réalisées comme suit : La cloison est réalisée par des rails acier de 5/10 mm et de section hors tout 40 x 75 mm sur toute la périphérie de la baie. Des montants boxés en acier de 5/10 mm et de section hors tout 48,5 x 73,8 mm sont répartis tous les 600 mm dans la hauteur de la cloison, et sont fixés au rail au travers de profils en acier de 20/10 mm et de section hors tout 75 x 35 mm. L'ossature est couverte par deux épaisseurs de plaque de plâtre de référence GKF (KNAUF) et d'épaisseur 12,5 mm. La cloison n'est pas isolée intérieurement, et devra faire l'objet d'un procès-verbal de classement prononçant le classement EI 60 pour les hauteurs considérées.		
Les dimensions max. du jeu entre le mur et le dormant	G ≤ 20 mm	G ≤ 20 mm	G ≤ 20 mm
Les dimensions standard du jeu entre le mur et le dormant	Gst = 7mm	Gst = 7mm	Gst = 10mm

3.1 EXEMPLES DE LA POSE . VERIFIER LA CONFORMITE AVEC LE PV

L'installation dans la cloison légère doit être faite avec l'usage des cales en panneaux de silicate de calcium (TECBOR, SILBOARD, PROMAT) dans les endroits de fixation. Pour les portes non coupe-feu les cales peuvent être en acier. Les cales sont fabriquées à la commande. Les cales doivent être positionnées au-dessus des vis de fixation. L'épaisseur des cales en acier doit être adaptée aux dimensions du jeu de pose afin d'assurer un bon positionnement vertical et pour ne pas déformer ni vriller le dormant. Le remplissage du jeu de pose suivant le tableau page 4.	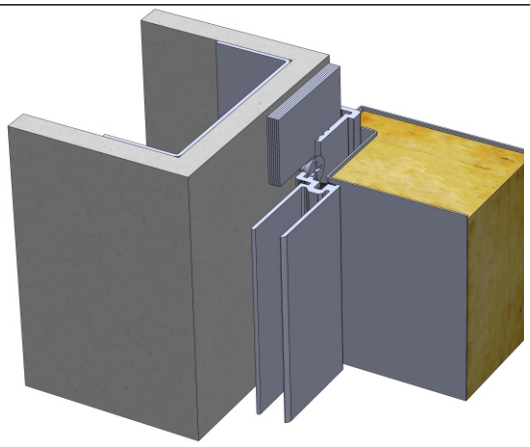
L'installation des portes extérieures non coupe-feu dans une construction en panneaux sandwich peut se faire à l'aide des plaques de montage en acier zingué de 3 mm. Elles sont à la commande. En plus il faut caler le dormant à l'aide des cales en bois dur pour la rigidifier. Il faut porter attention de bien caler le dormant au niveau de la paumelle basse. Le remplissage du jeu de pose des portes non coupe-feu avec le dormant tubulaire par la mousse polyuréthane à basse expansion et une membrane d'étanchéité (optionnelle).	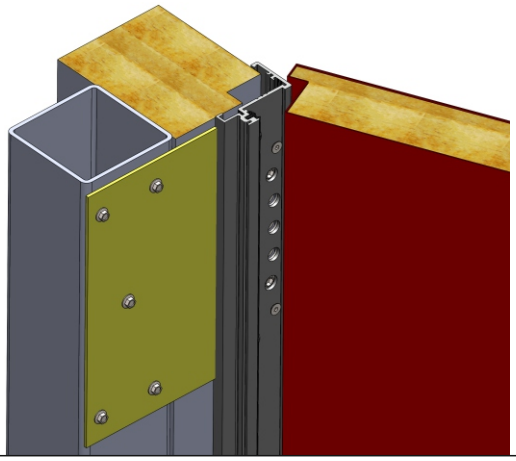
La possibilité de serrer la cheville sans utiliser des cales en acier ou en bois - concerne les portes non coupe-feu.	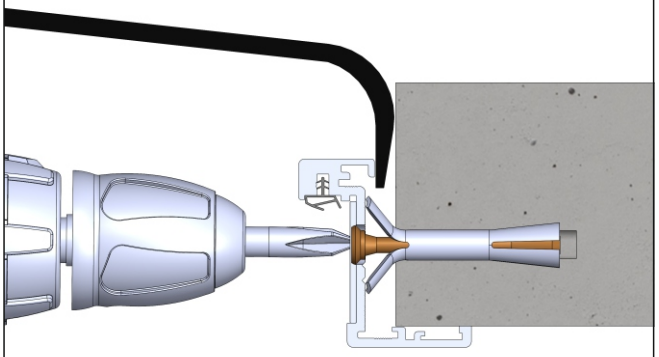
Au lieu de remplir le dormant tubulaire par le placoplâtre, il est possible de le remplir par : - mortier de plâtre, mortier de ciment, mortier de ciment et de chaux - colle à plâtre Perlix T	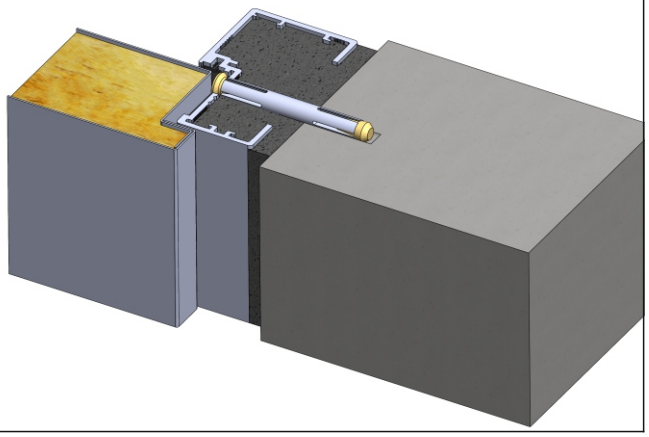

3.2 SUITE DES EXEMPLES DE LA POSE . VERIFIER LA CONFORMITE AVEC LE PV

Le remplissage du jeu de pose des portes non coupe-feu avec le dormant tubulaire par la mousse polyuréthane.	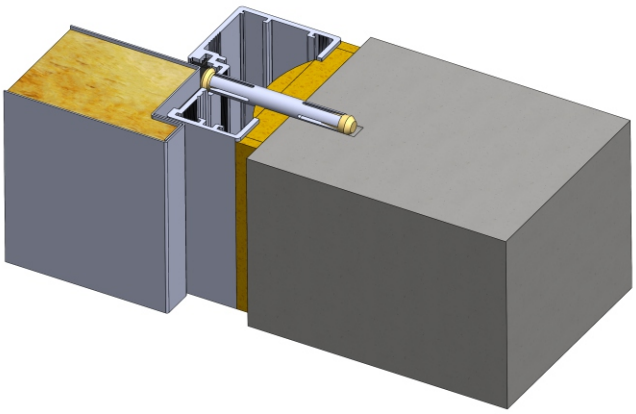
Pose en applique des portes extérieures non coupe-feu. Cornières à la commande en option.	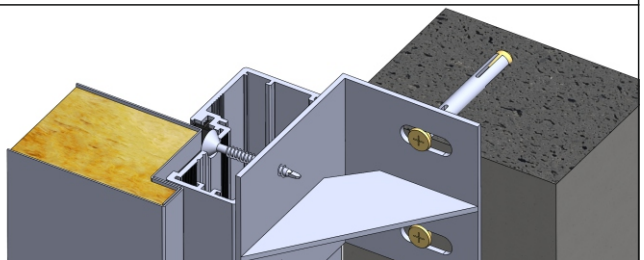 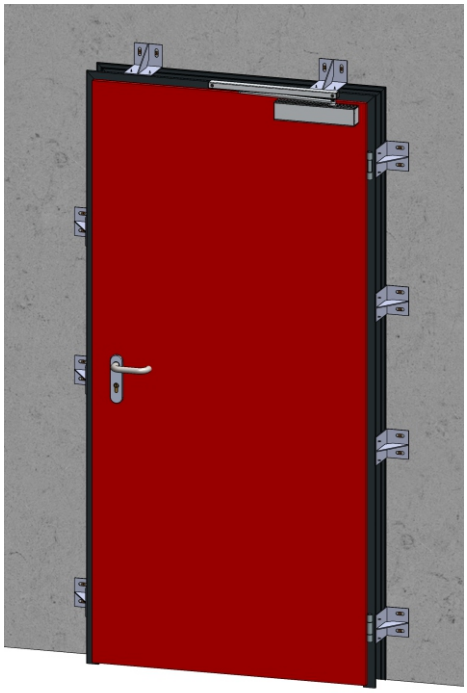

LES VIS DE FIXATION NI LE MATERIEL DE FINITION NE SONT PAS LIVRES AVEC LES PORTES.

AU CAS D'USAGE DES CALES EN BOIS DUR POUR BIEN POSITIONNER ET RIGIDIFIER LE DORMANT - IL NE FAUT PAS LES ENLEVER APRES LA POSE ET APRES LE REMPLISSAGE DU JEU DE POSE. LES CALES EN BOIS SONT AUTORISEES SEULEMENT POUR LES PORTES NON COUPE-FEU.

DFM
EUROPE

3.3 TYPES DE VIS DE FIXATION :

Le type du mur / Le type du dormant	COUPE-FEU. ATTENTION - NE PAS UTILISER LES ELEMENTS DE JONCTION EN PLASTIQUE !		NON COUPE-FEU	
	dormant d'angle et enveloppant	dormant tubulaire	dormant d'angle et enveloppant	dormant tubulaire
Les cloisons légères comme décrites dans le point 3.	Vis en acier - dimensions minimales ø 6,3 x 50 mm	Vis en acier - dimensions minimales ø 6,3 x 85 mm	Vis en acier - dimensions minimales ø 6,3 x 50 mm	Vis en acier - dimensions minimales ø 6,3 x 85 mm
Les constructions support rigides comme décrites dans le point 3.	Chevilles en acier - dimensions minimales ø 10 x 92 mm	Chevilles en acier - dimensions minimales ø 10 x 132mm	Chevilles en acier - dimensions minimales ø 10 x 92 mm	Chevilles en acier - dimensions minimales ø 10 x 132mm
			Cheville en plastique avec vis en acier - dimensions minimales ø 10/100 mm	Cheville en plastique avec vis en acier - dimensions minimales ø 10/135

LES DIMENSIONS DES CHEVILLES ET DES VIS DE FIXATIONS SONT DES DIMENSIONS MINIMALES. LA LONGUEUR EXACTE DOIT ETRE TOUJOURS ADAPTEE AUX CONDITIONS DE POSE.

LES BLOC-PORTES PEUVENT ÊTRE FIXÉS, DANS LE CAS D'UN MONTAGE SUR PAROI BÉTON, PAR SCELLEMENT PAR L'INTERMÉDIAIRE DE PATTES DE SCELLEMENT DFM DE DIMENSIONS 50X100MM ET D'ÉPAISSEUR 18/10 MM, RÉPARTIES AU PAS DE 1050 MM.

4 ACTIVITÉS PRÉLIMINAIRES

4.1 ASSEMBLAGE DU DORMANT

Vu le poids très important de la porte à deux vantaux, le dormant et les vantaux sont livrés séparément.

Les portes à un vantail sont livrées prêtes à poser - le dormant et le vantail montés.

dormant tubulaire

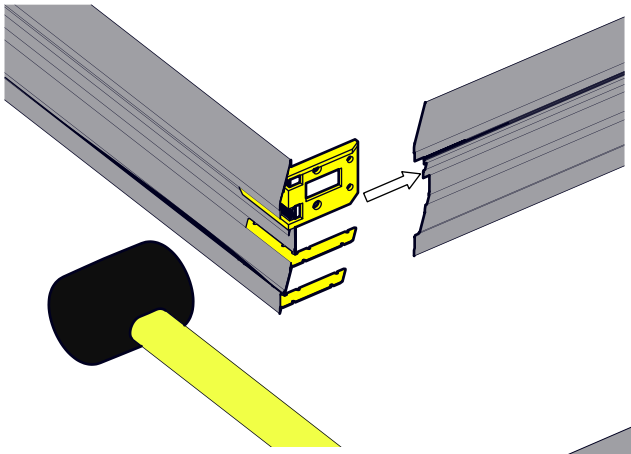

dormant d'angle

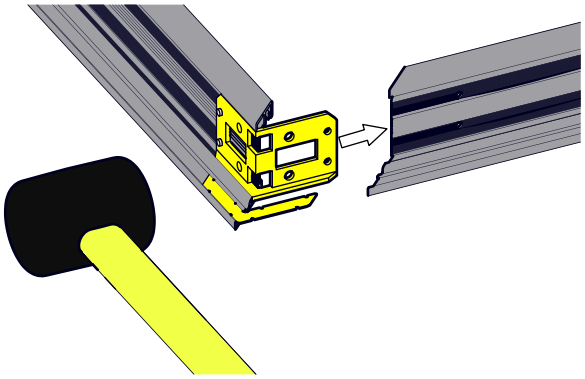

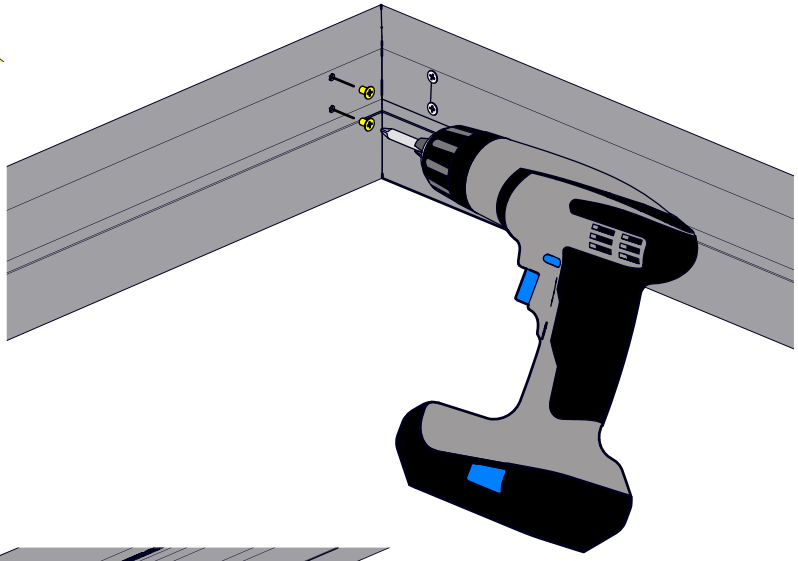

dormant tubulaire

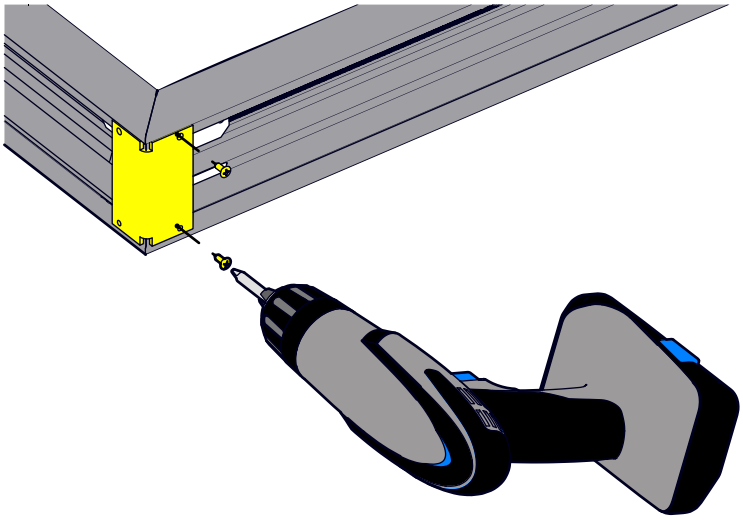

DFM
EUROPE

4.2 PRE-ASSEMBLAGE DU CYLINDRE

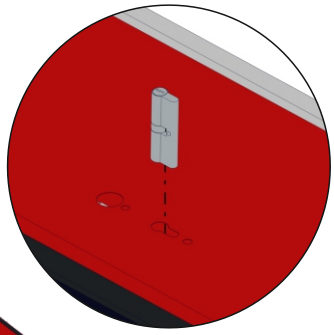

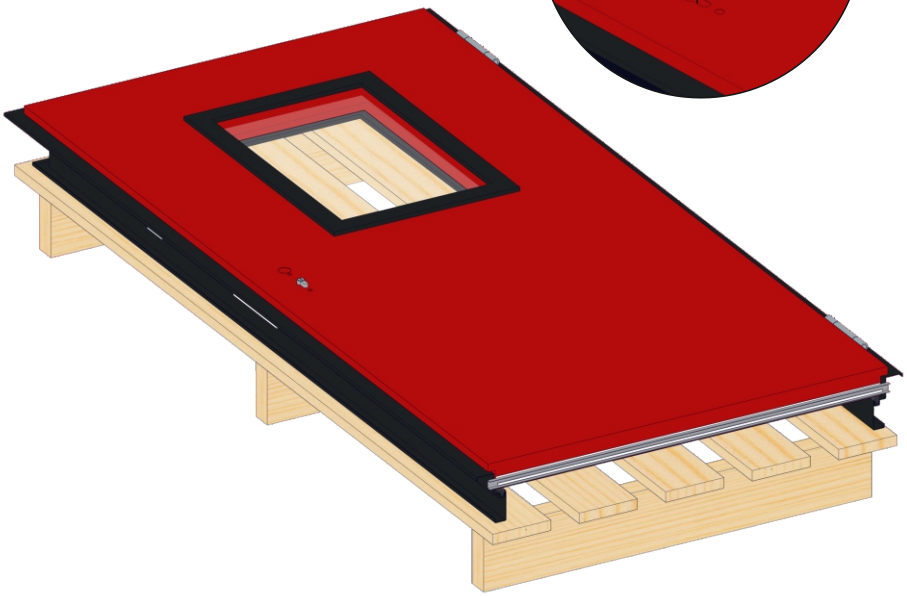

4.3 LES PAUMELLES INOX STANDARD NON-REGLABLES - ENTAILLER LE MUR POUR LA SERRURE ET LE PION ANTI-DEGONDAGE

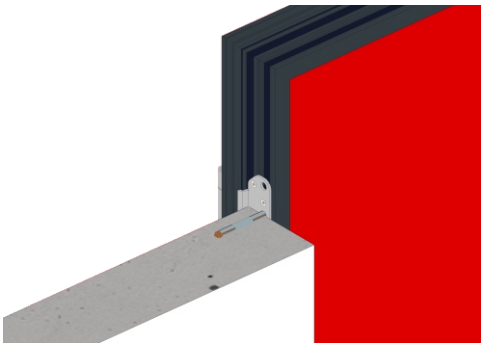

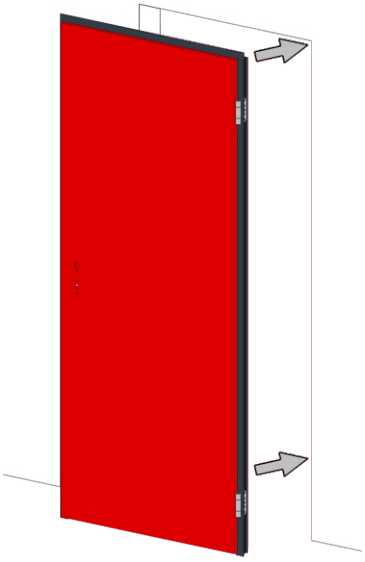

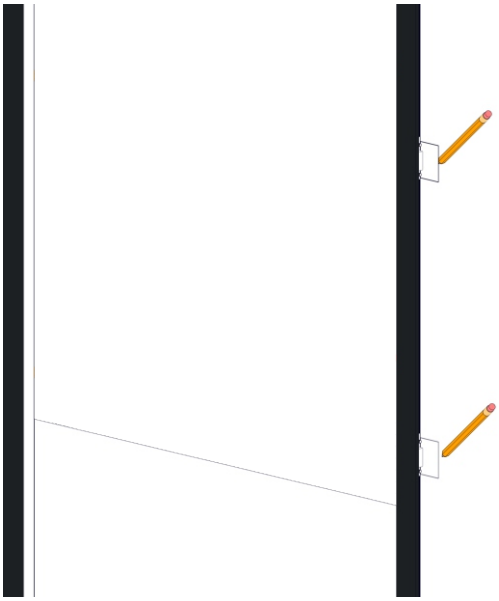

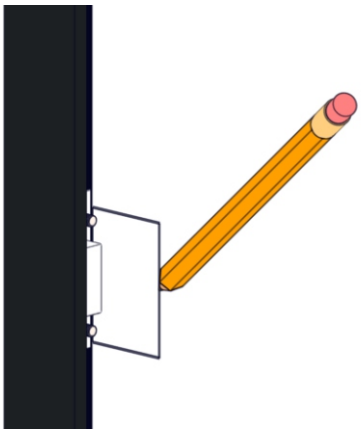

DFM
EUROPE

4.4 DEMONTAGE DU VANTAIL, LES PAUMELLES 3D

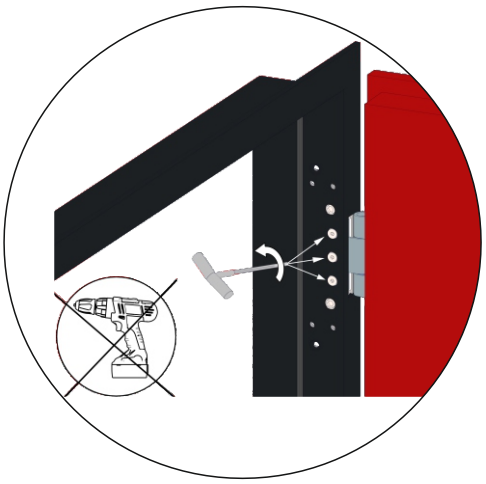

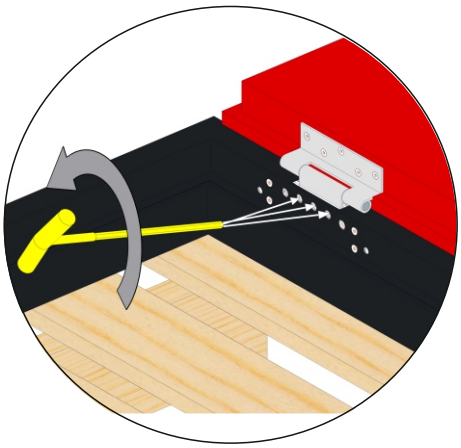

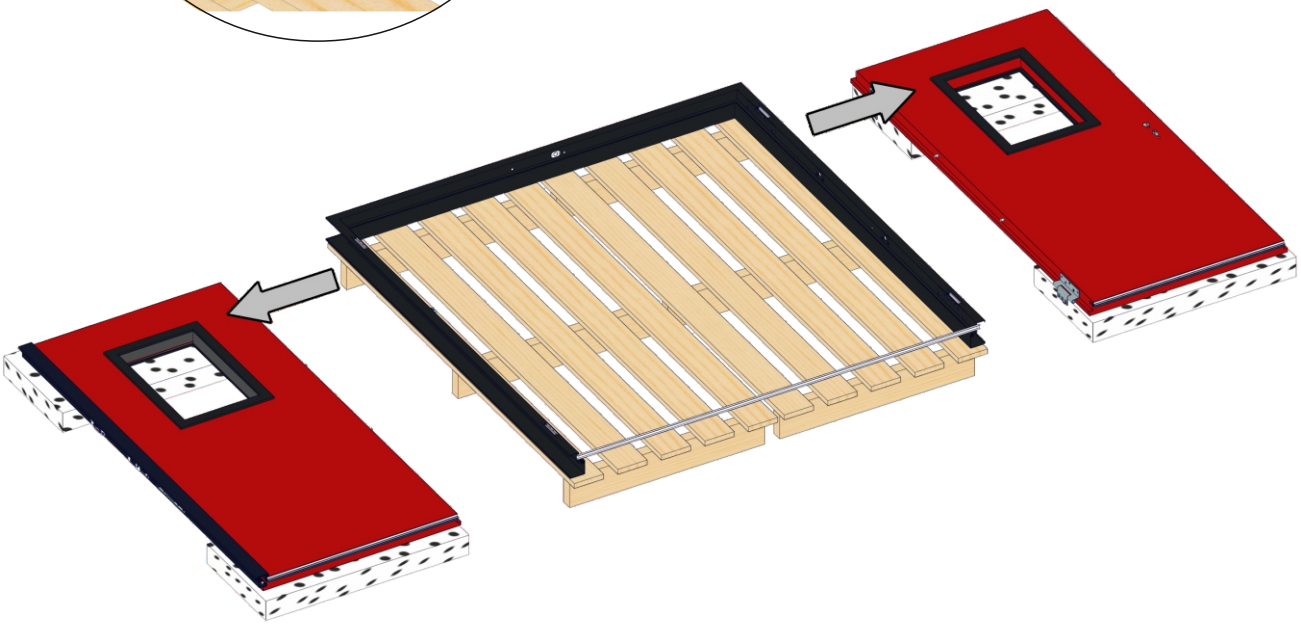

DFM EUROPE

4.5 ENLEVER LA BARRE D'ECARTEMENT

5 PREPARATION DU MUR

DFM EUROPE

5.1 ATTENTION, LES DIMENSIONS SUR LE DESSIN SONT ESTIMATIVES. ELLES CONCERNENT LA POSE EN ANGLE AVEC LE JEU DE POSE DE 7 MM EN PARTIE HAUTE ET 11 MM SUR CHAQUE CÔTÉ EN LARGEUR. IL FAUT LES VÉRIFIER PAR RAPPORT À LA PORTE CONCERNÉE. LES MODIFICATIONS SONT POSSIBLES EN FONCTION D'ÉQUIPEMENT DE LA PORTE OU SUITE À DES MODIFICATIONS DE LA CONSTRUCTION OU DE LA TECHNOLOGIE.

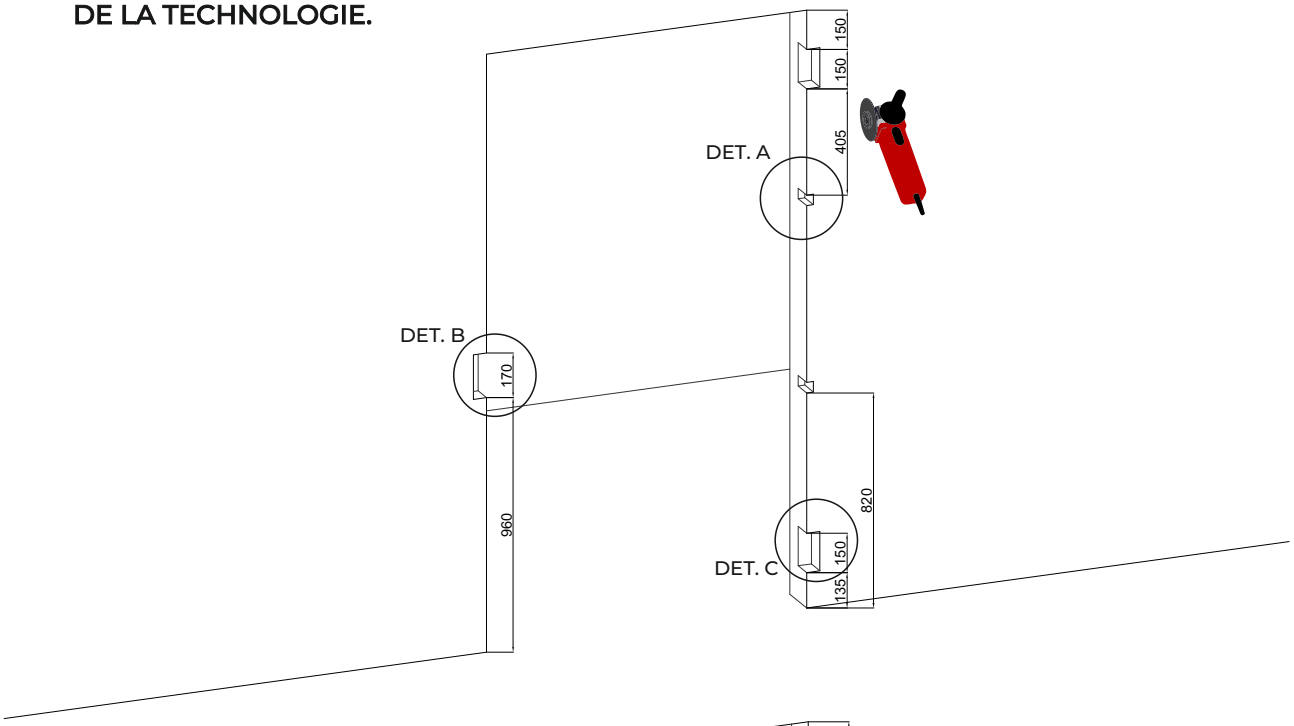

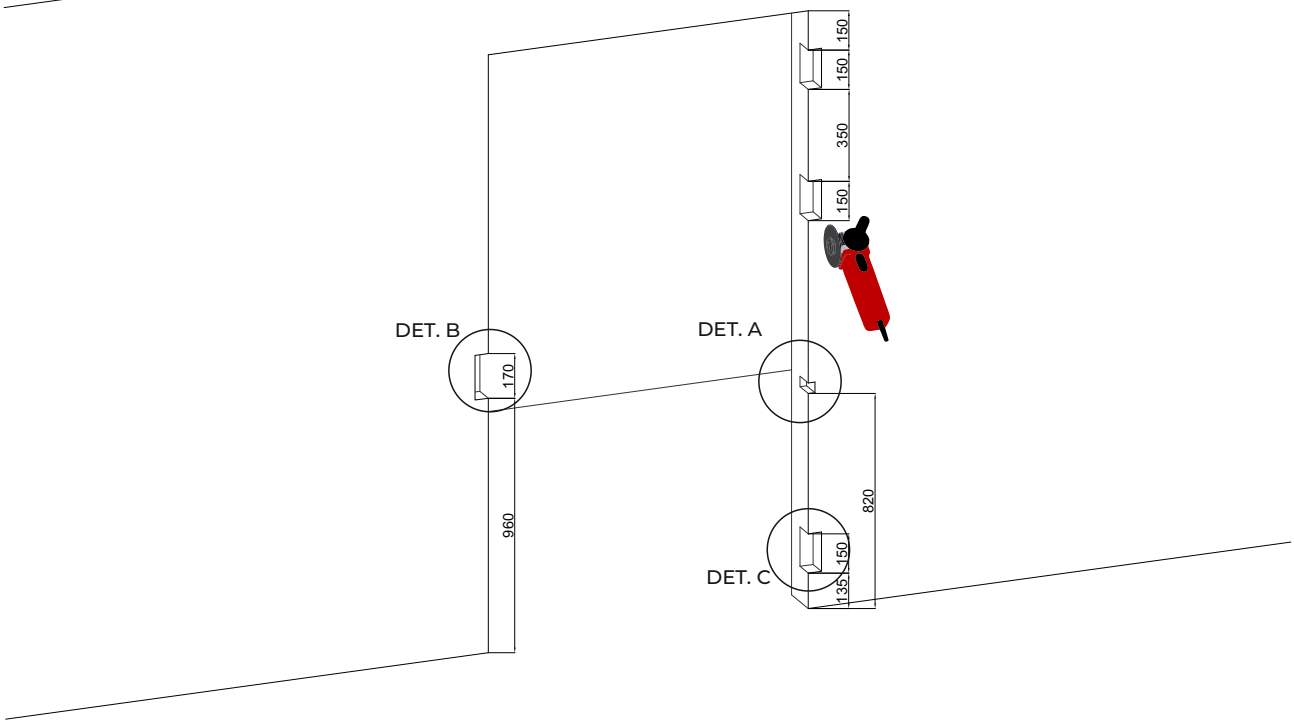

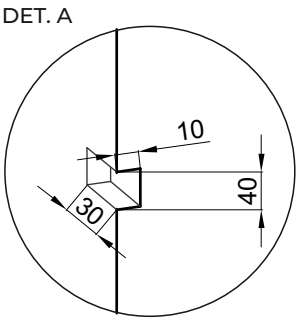

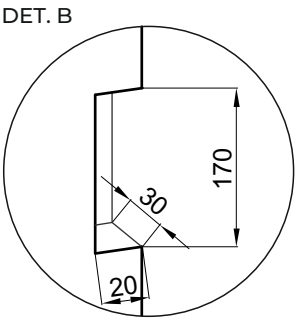

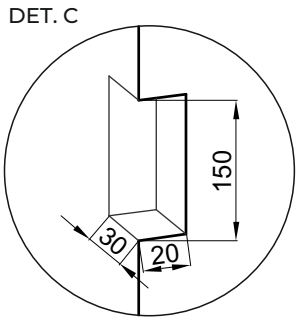

DFM
EUROPE

5.2 EN CAS DE CONTROLE D'ACCES - VERIFIER SI LES CABLES SONT SORTIS DANS LES ENTROITS CORRECTS. LES CABLES DOIVENT ETRE PREPARES AVANT L'INSTALLATION DE LA PORTE

5.3 PAR EXEMPLE POUR LE CONTACT DE POSITION

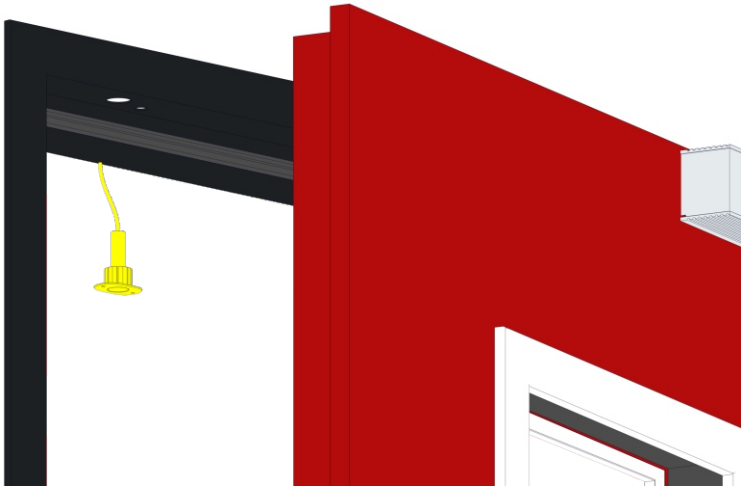

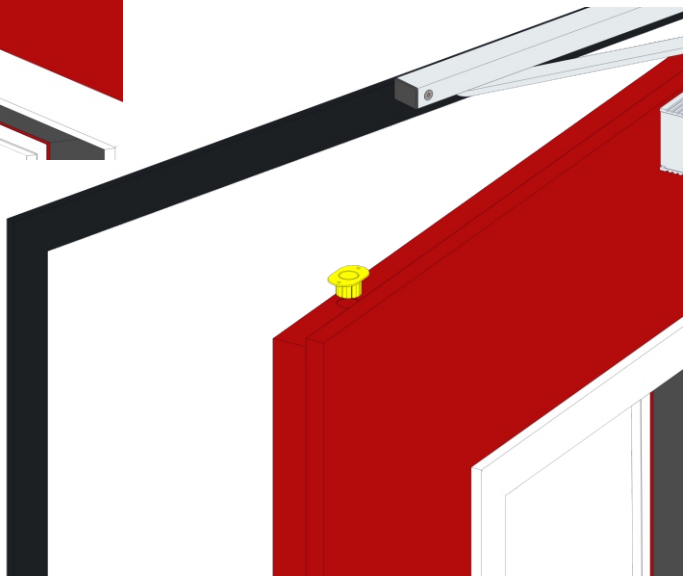

5.4 PAR EXEMPLE POUR LA GACHE ELECTRIQUE

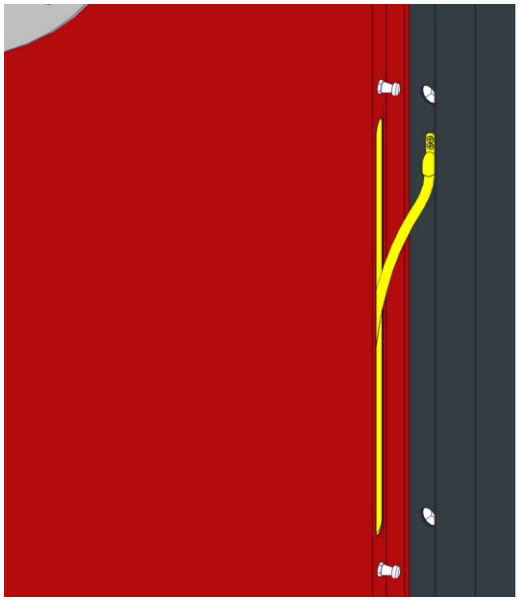

DFM
EUROPE

6 FIXATION DU DORMANT

LA QUANTITE DES CHEVILLES DEPEND DE NOMBRE DE TROUS DE FIXATION FAITS A L'USINE DANS LE DORMANT SUIVANT LE PV CORRESPONDANT.

6.1 MONTANT - COTE PAUMELLES

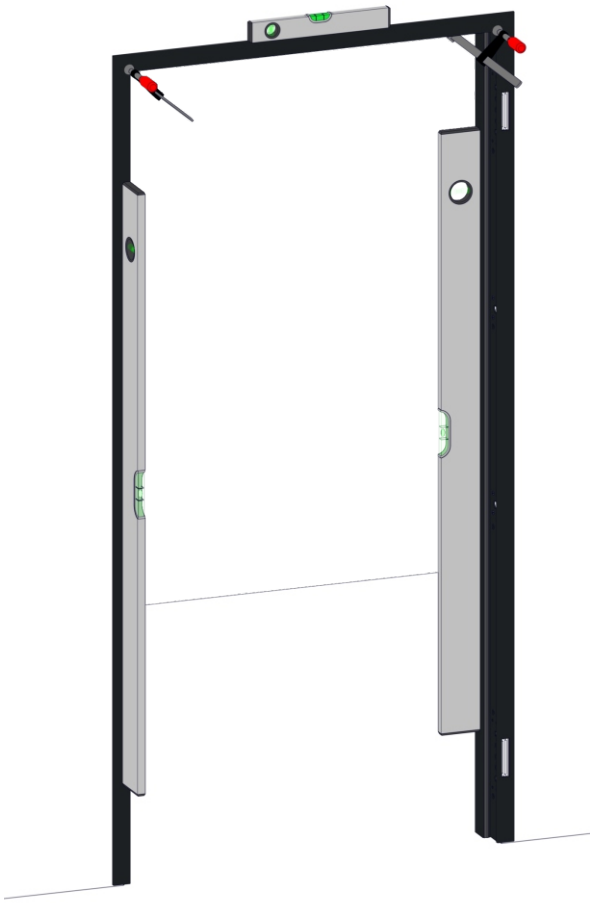

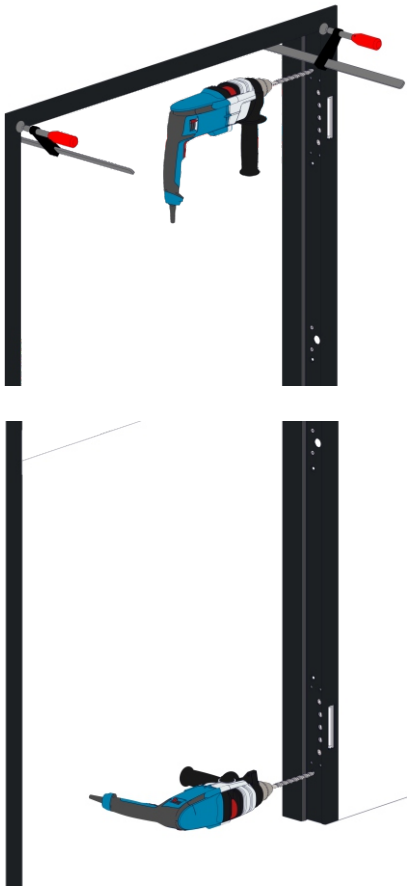

6.2 TRAVERSE HAUTE

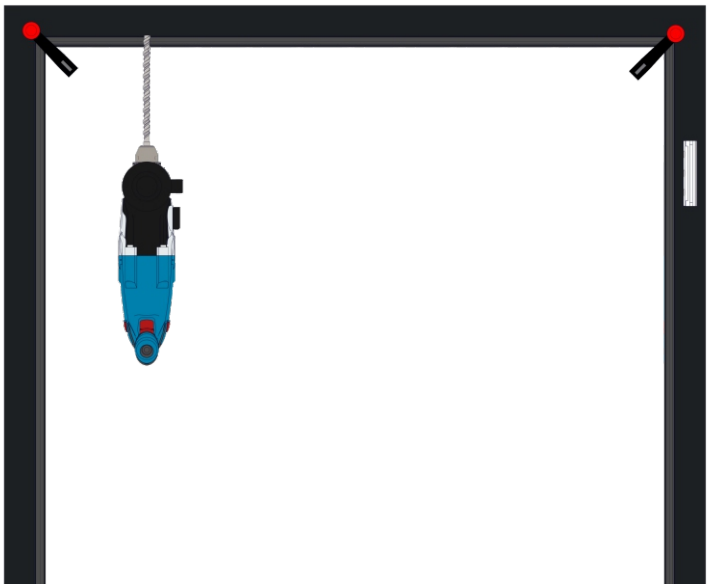

6.3 MONTANT - COTE SERRURE

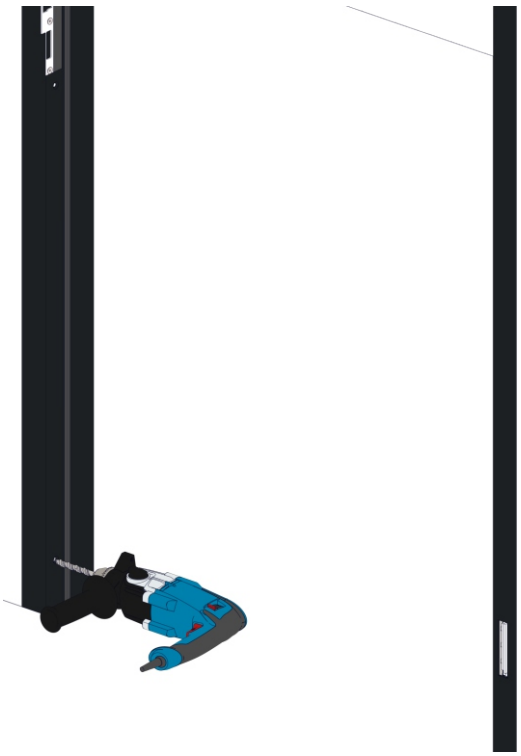

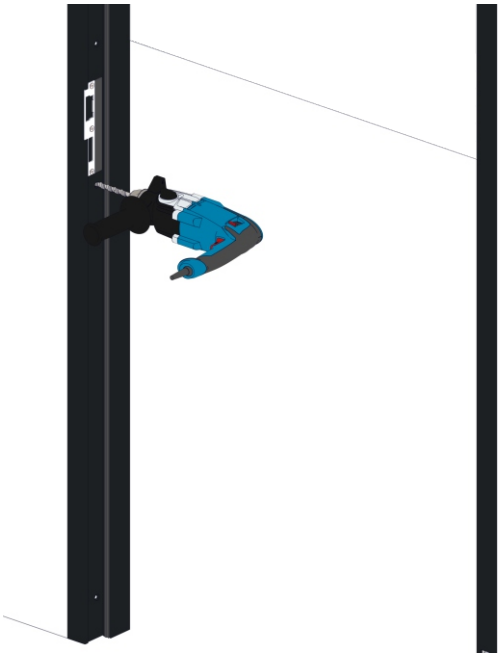

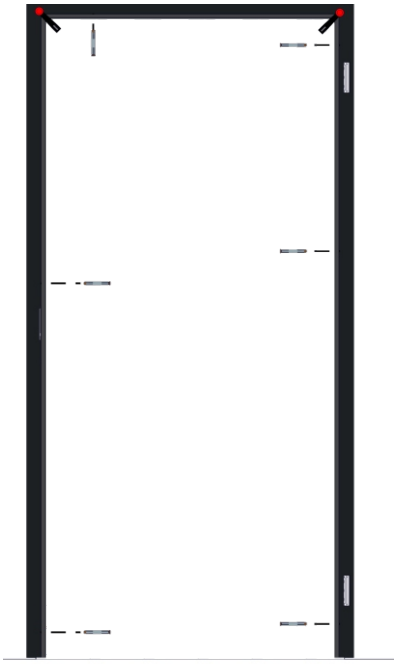

6.4 SERRER LES CHEVILLES PENDANT LA VERIFICATION DES NIVEAUX

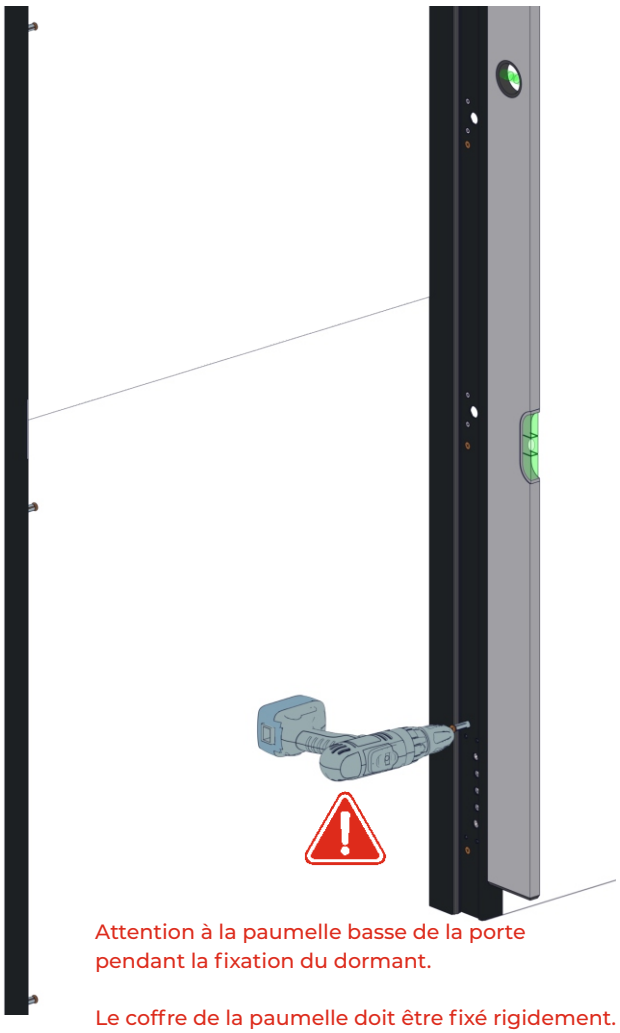

Attention à la paumelle basse de la porte pendant la fixation du dormant.

Le coffre de la paumelle doit être fixé rigidement. Ne pas tordre le dormant.

6.5 PERCER LES AUTRES TROUS DANS LE MUR AU NIVEAU DES AUTRES TROUS PRE-PERCES DANS LE BATI. COMPLETER AVEC LES CALES MANQUANT. CONTROLER SI LE DORMANT EST DROIT ET S'IL N'EST PAS TORDU.

DFM
EUROPE

6.6 REGARDER LES RESULTATS DE LA POSE. EN CAS DE LA POSE INCORRECTE LE DORMANT N'EST PAS FIXE PROPEMENT ET RIGIDEMENT DES LE DEBUT.

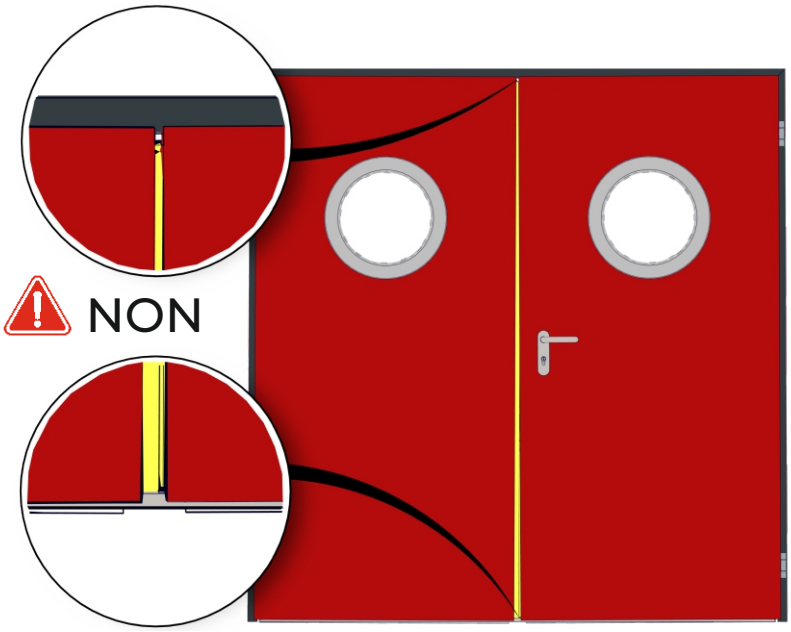

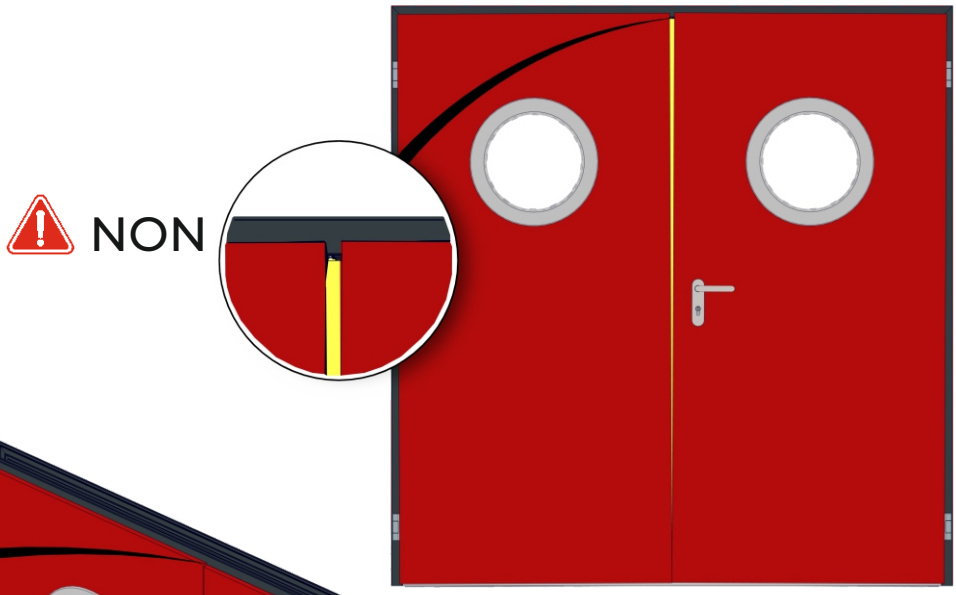

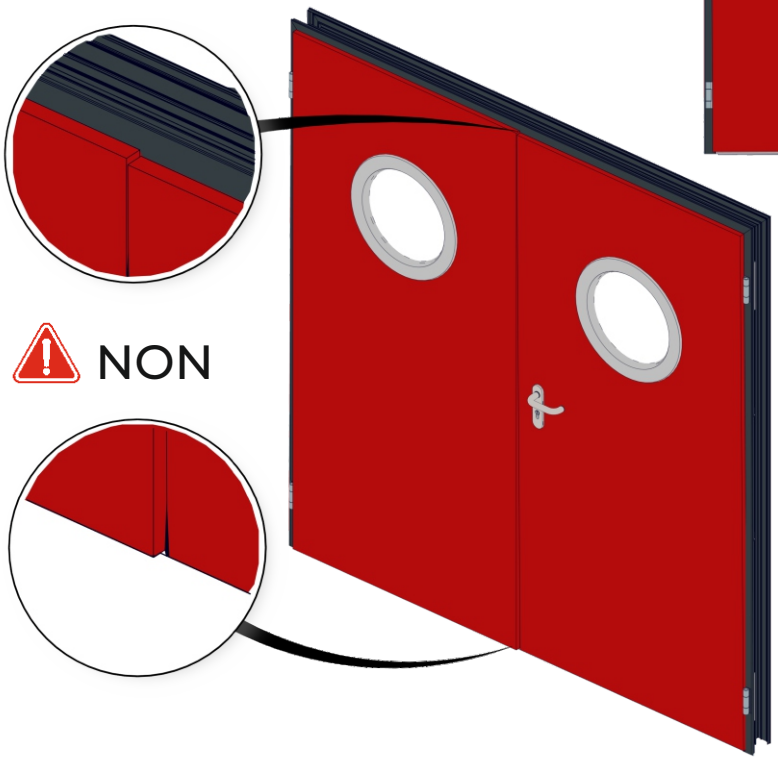

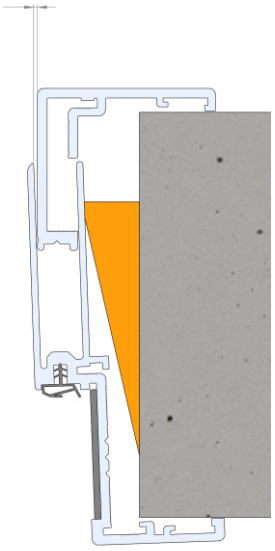

DFM EUROPE

7 POSE DU VANTAIL ET DE LA QUINCAILLERIE

7.1 INSTALLER LES VANTAUX SUR LE DORMANT EN FIXANT D'UNE MANIERE PROVISOIRE LES VIS DANS LES PAUMELLES

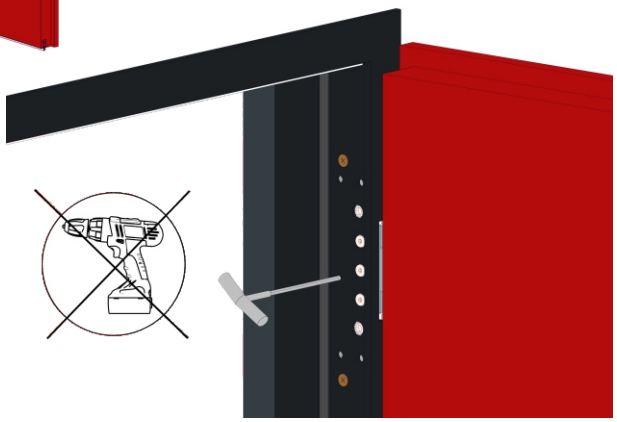

7.2 INSTALLER LES BEQUILLES OU LA BARRE ANTIPANIQUE

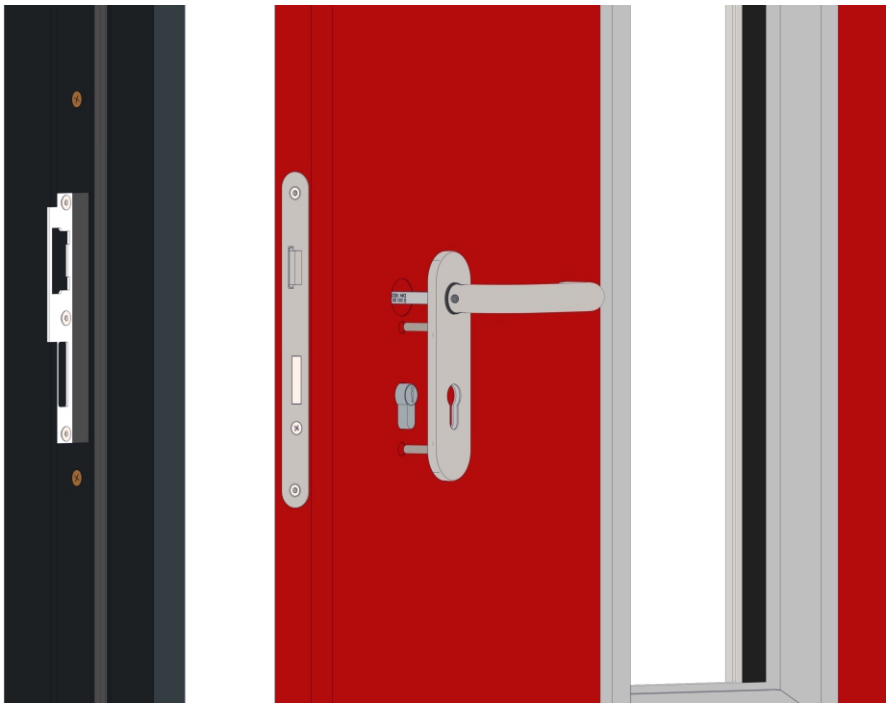

7.3 REGLAGE DES PAUMELLES 3D

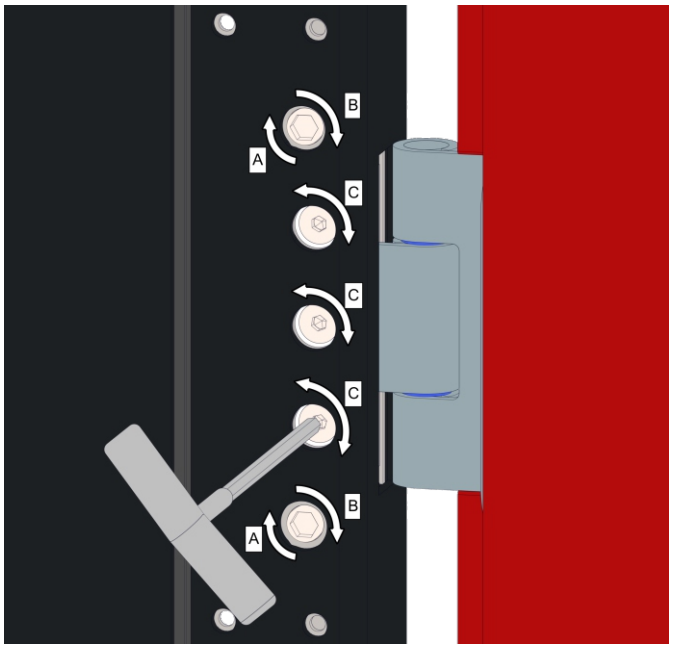

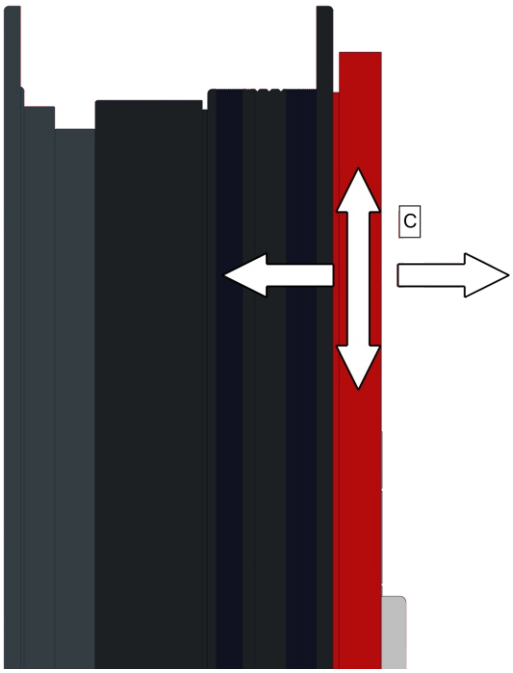

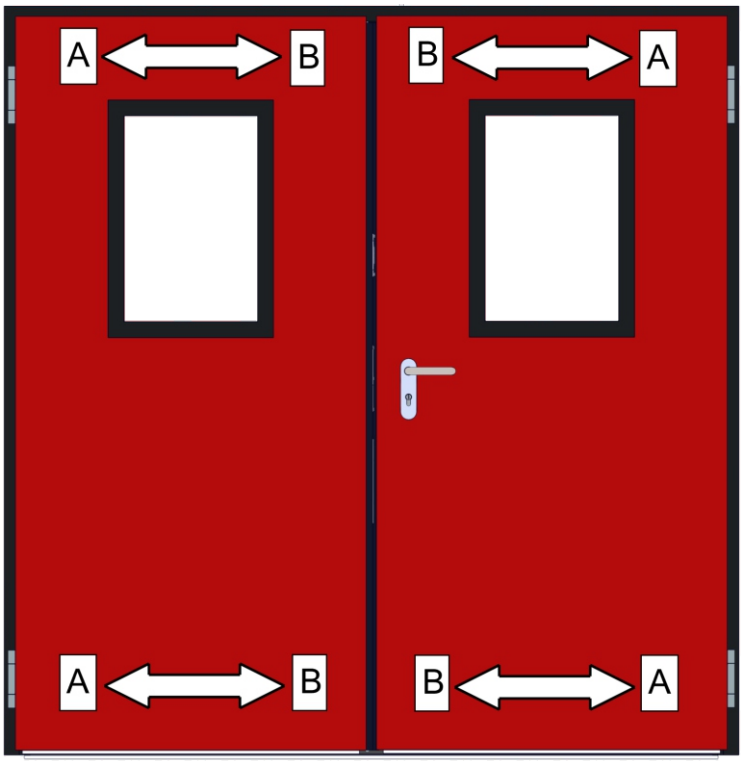

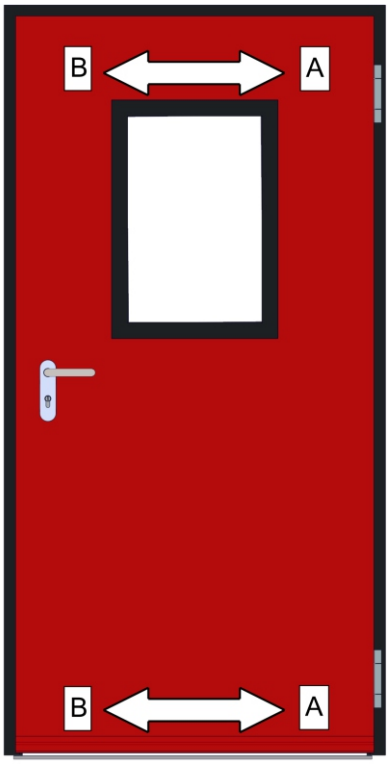

DFM
EUROPE

7.4 POUR EVITER LA DEFORMATION OU L'ENFONCEMENT DU VANTAIL, JUSTE APRES LA POSE ET LE REGLAGE DES VANTAUX, IL FAUT POSER LA GACHE AU SOL QUI RECOIT LE TRINGLE DE LA CREMONE ENCASTREE .

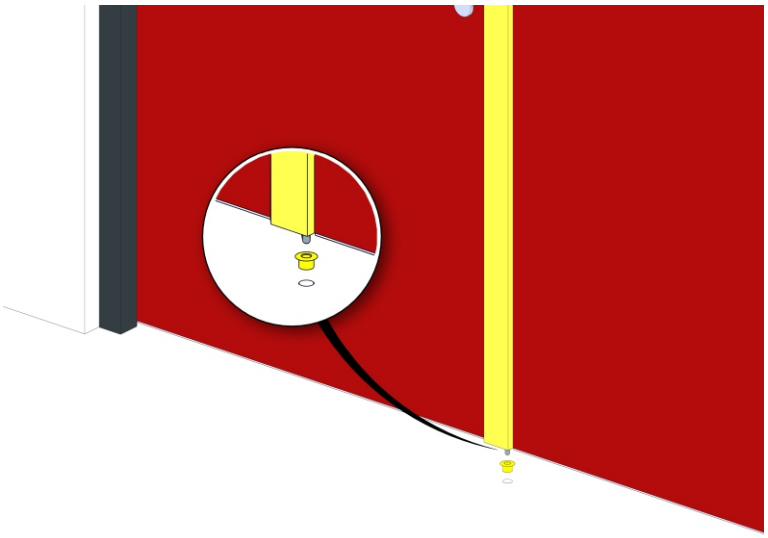

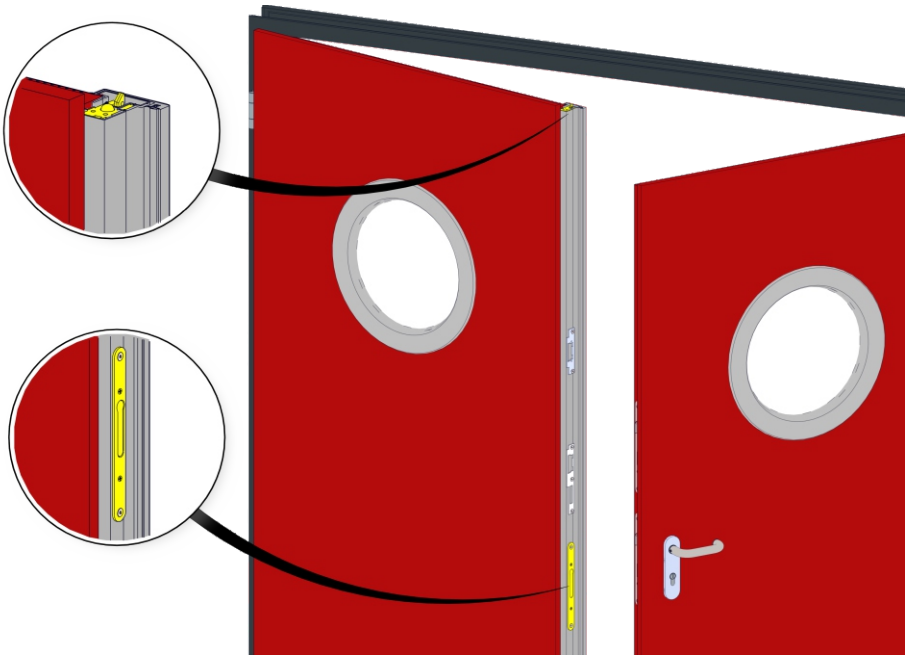

8 REMPLISSAGE DU JEU DE POSE - MORTIER ET MOUSSE COUPE - FEU

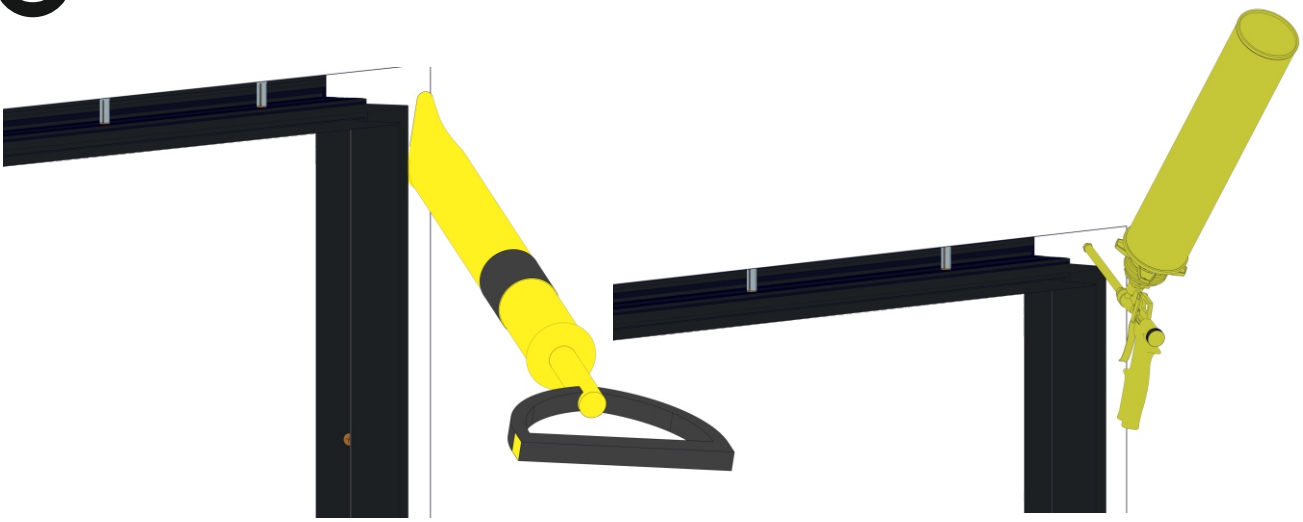

DFM
EUROPE

9 JOINT INTUMESCENT (PORTES COUPE-FEU) OU LE JOINT DE MOUSSE (PORTES NON COUPE-FEU)

9.1 EI 30, EI 60 ET NON COUPE-FEU

COLLER LE JOINT INTUMESCENT DE LARGEUR 40 MM (PORTES COUPE-FEU) OU LE JOINT DE MOUSSE (PORTES NON COUPE-FEU) DE LARGEUR 40 MM SUR LA PÉRIPHÉRIE DU BÂTI.

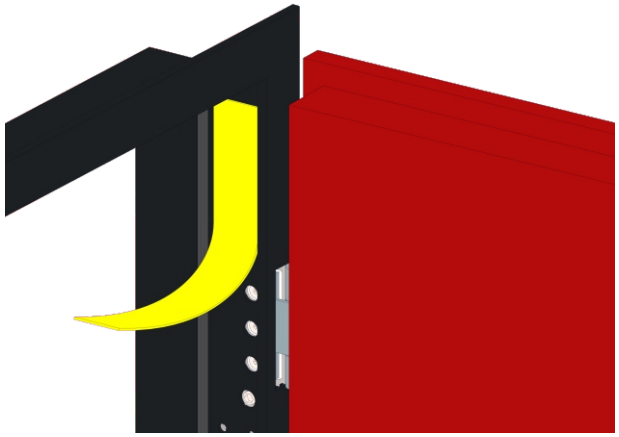

9.2 EI 30 ET EI 60 – DEUX VANTAUX

COLLER UN JOINT INTUMESCENT SUPPLEMENTAIRE SUR LA TRAVERSE HAUTE DU VANTAIL ET SUR LE CHANT DU PLAT DE BATTEMENT.

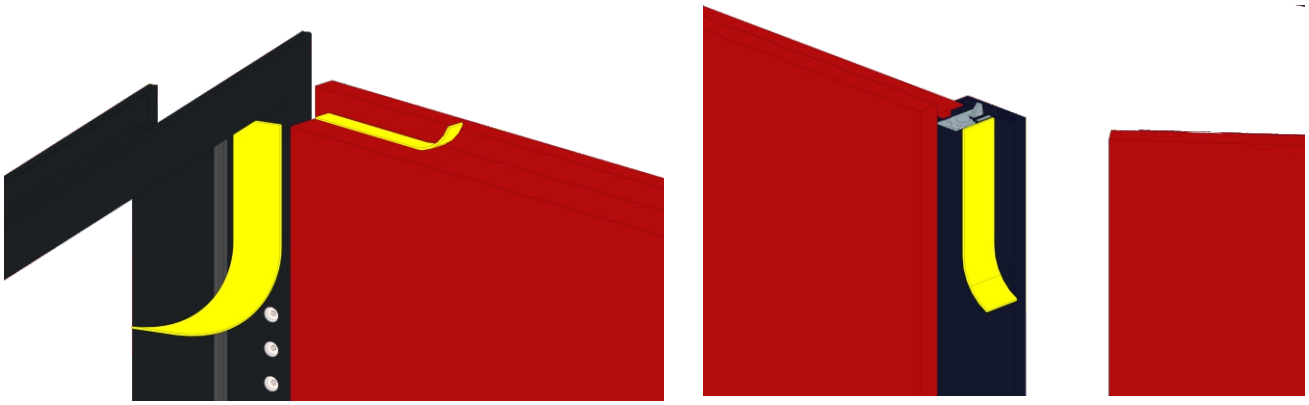

9.3 LE JOINT COUPE - FUMEE ADHESIF EST A METTRE SUR LE JOINT INTUMESCENT SUR LA PERIFERIE DU DORMANT ET SUR LE PLAT DE BATTEMENT DE LA PORTE

DFM EUROPE

10 EQUIPEMENT SUPPLEMENTAIRE - OPTIONS

10.1 GACHE ELECTRIQUE A RUPTURE

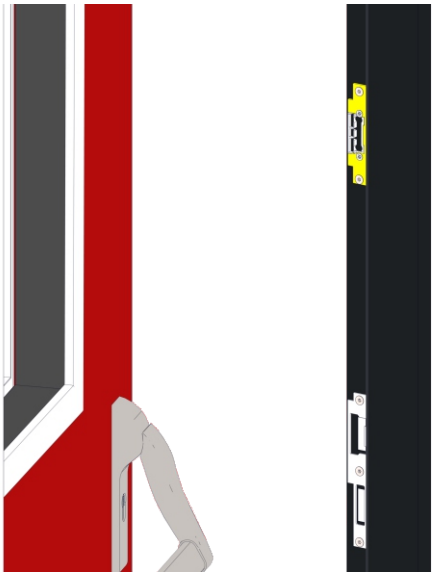

10.2 SYSTEME ANTIPANIQUE Eco Schulte GBS+EPN900

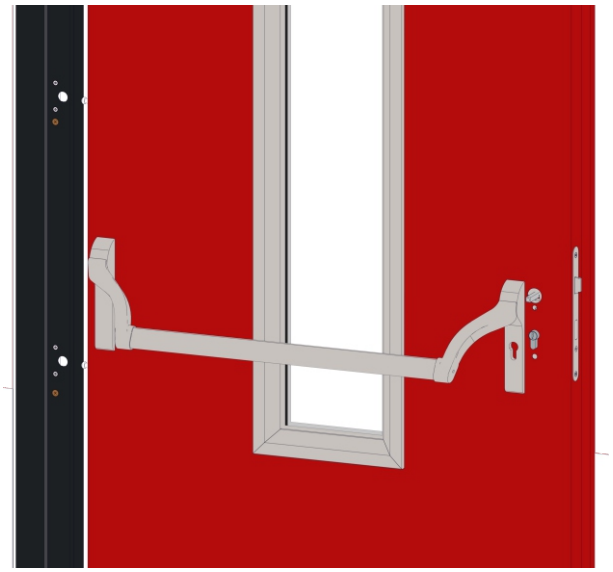

10.3 CONTRE - CHAMBRANLE - ELEMENT DU DORMANT ENVELOPPANT

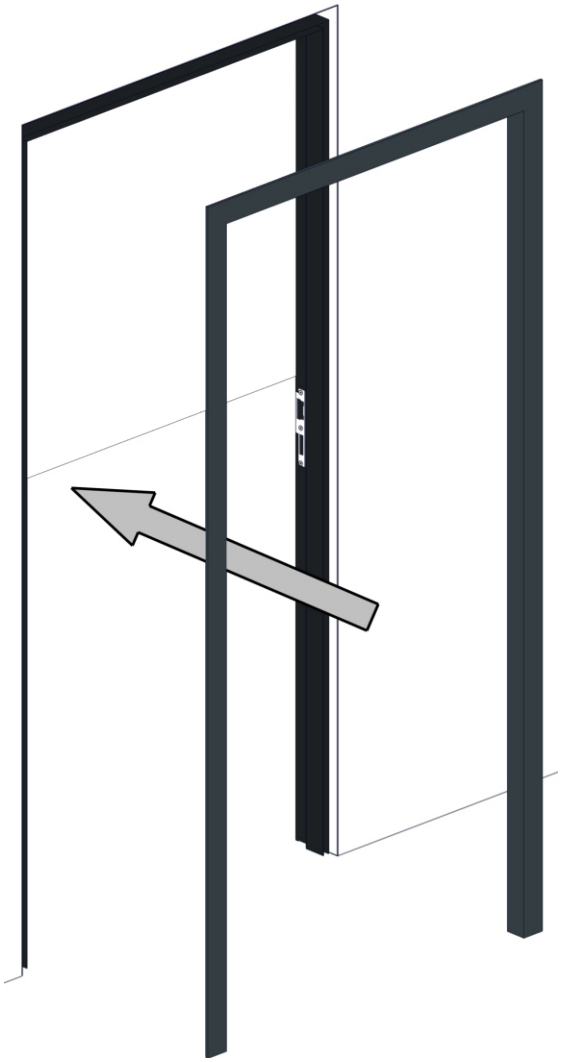

10.4 REGLAGE DU JOINT DE SEUIL AUTOMATIQUE

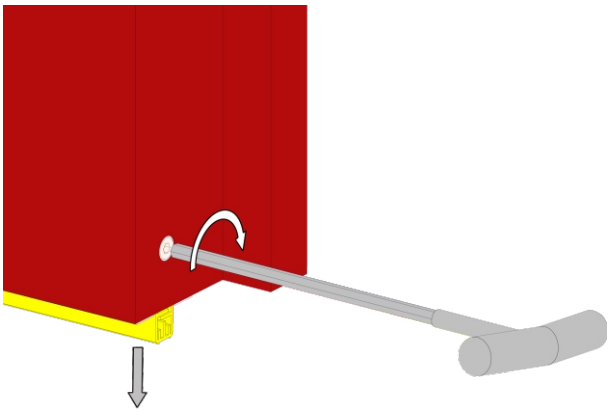

10.5 SEUIL AVEC JOINT (INOX OU THERMOLAQUE RAL)

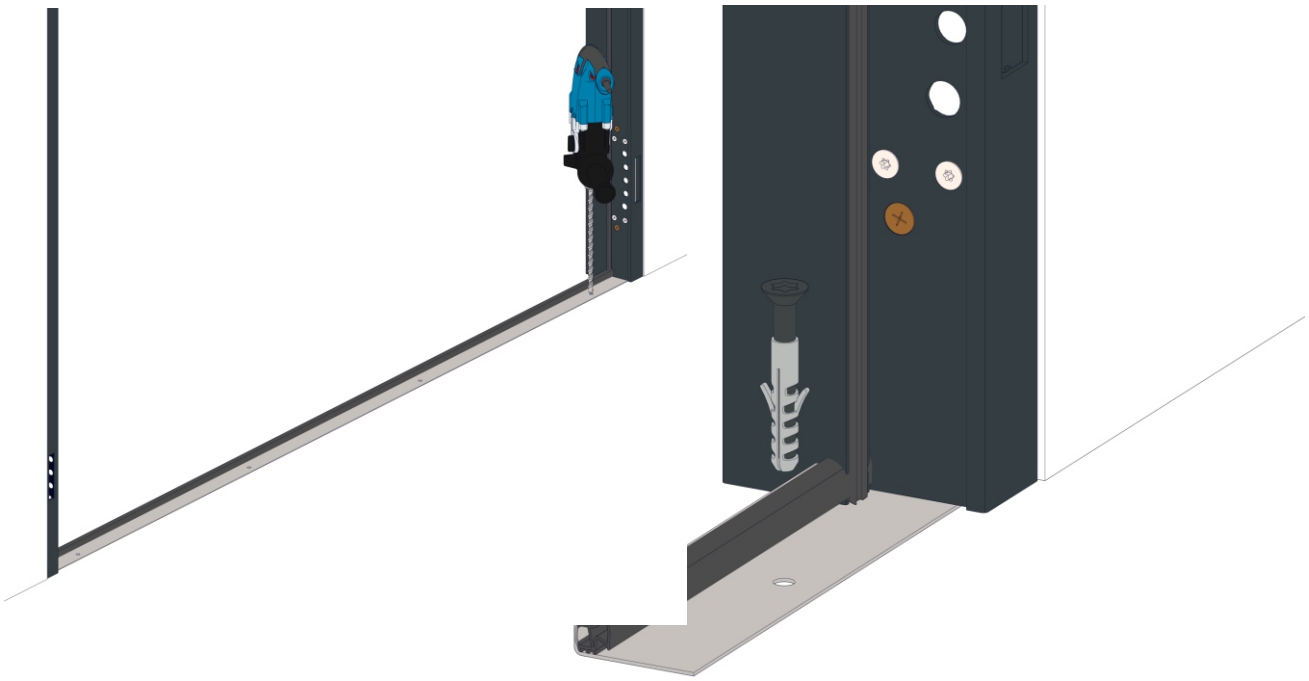

10.6 SEUIL EN ALUMINIUM AVEC JOINT

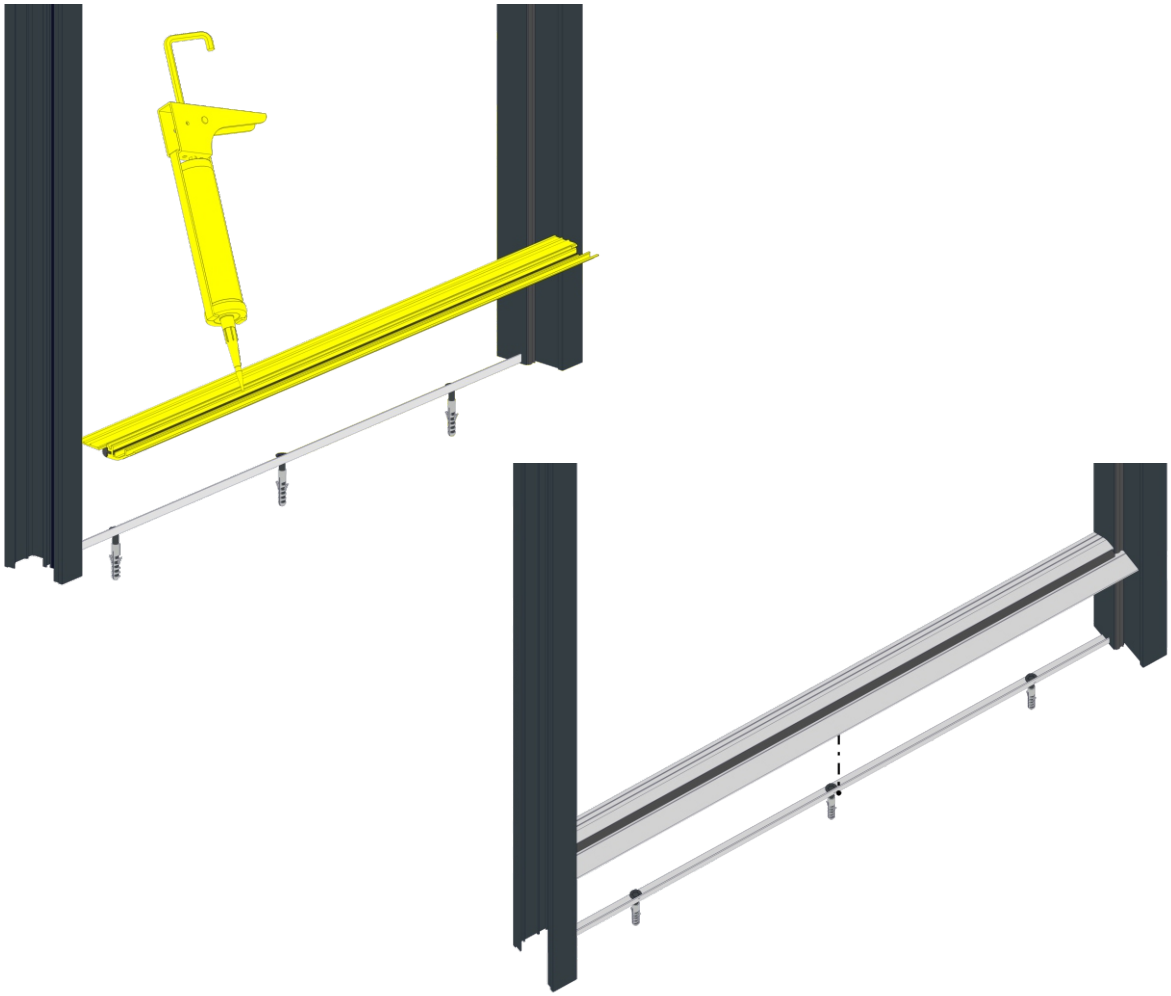

10.7 SELECTEUR DE FERMETURE POUR LES PORTES A DEUX VANTAUX

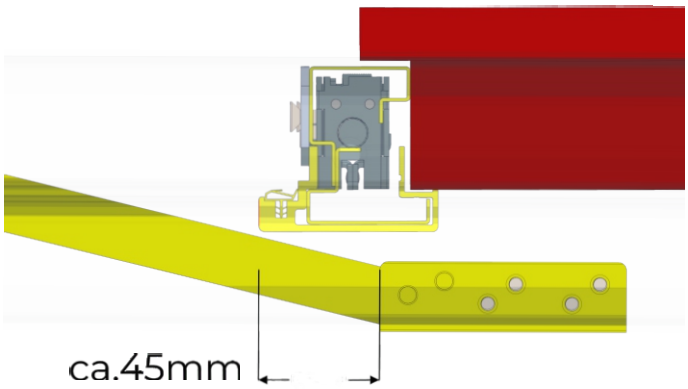

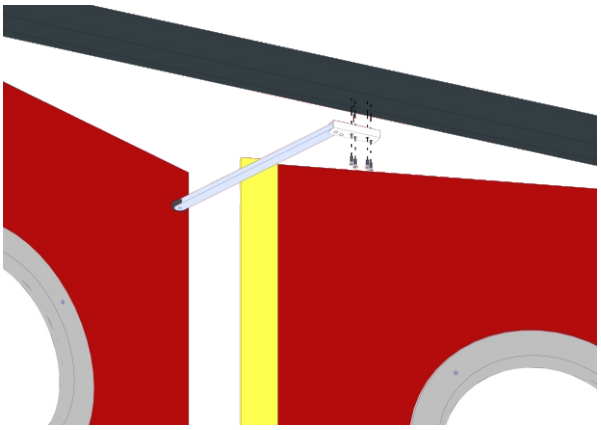

10.8 CASQUETTE CHASSE PLUIE

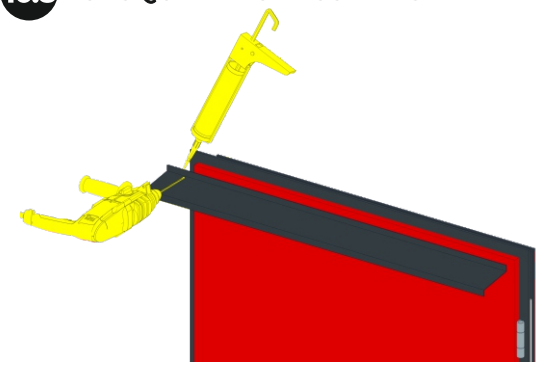

10.9 REJET D'EAU

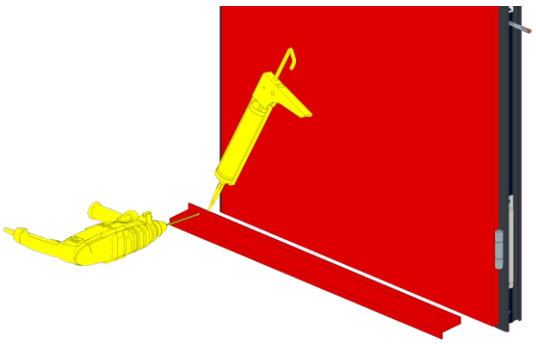

10.10 FERME PORTE ECO SCHULTE OU DORMA-SUIVANT LA NOTICE DE POSE DU FABRICANT

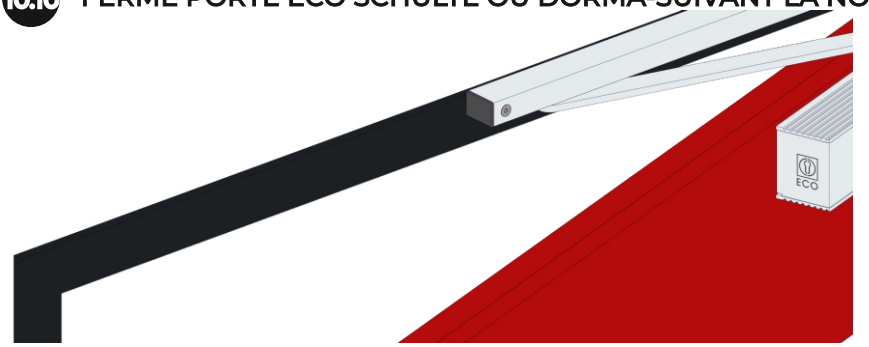

11 ENLEVER LE FILM DE PROTECTION JUSTE APRES LA POSE.

12 GARANTIE ET SERVICE APRES VENTE

La période de garantie standard est 12 mois et est calculée à partir de la date de livraison des marchandises, conformément aux conditions de livraison précisées dans la Confirmation de Commande.

La garantie pour l'équipement de la porte comme les ferme portes, les barres antipaniques, les gâches électriques, etc. est spécifiée séparément pour chaque type de produit comme un document séparé. Veuillez faire attention :

- que les portes soient stockées dans la position horizontale et qu'elles soient protégées contre la pluie, le soleil et les chocs mécaniques
- que le film de protection soit enlevé juste après la pose
- que la porte soit posée suivant le PV correspondant
- que DFM EUROPE n'est pas responsable pour les erreurs en raison de la pose incorrecte
- que le service de maintenance doit être fait chaque 6 mois et le protocole de maintenance écrit doit être rédigé
- que chaque panne doit être réparée immédiatement
- que la porte ne peut pas être lavée avec des liquides agressifs qui peuvent abîmer la couche de la peinture et provoquer la corrosion.

Les conditions de la garantie de DFM EUROPE sont définies dans les Conditions Générales de Vente qui se trouvent sur le site internet dfm-europe.eu ou dans le lien sur chaque Confirmation de Commande.